Carrier

캐리어 종합 카탈로그

오픈 쇼케이스 I Open Showcase

냉동기 I Condensing Unit

유니트쿨러 I Unit Cooler

플러그인 쇼케이스 I Plug-in Showcase

생활/주방가전 I Kitchen Appliances

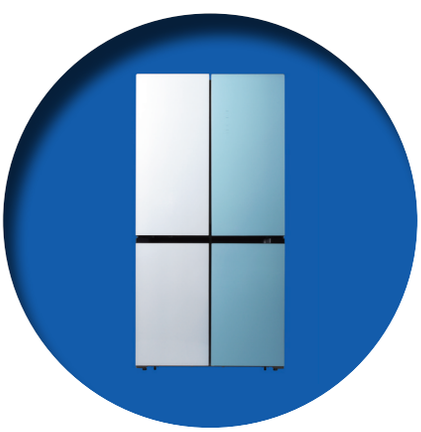

Carrier
캐리어냉장


Carrier
캐리어
Carrier
캐리어

Contents

Company Profile

캐리어냉장

Total **Solution**

고객이 필요한 다양한 제품과
맞춤 솔루션을 제공합니다.

캐리어냉장은 국내에서 유일하게 식품 산지에서 가정의 식탁까지 이어지는 '토탈 콜드체인 시스템'을 구축하고 있는 국내 1위 냉장·냉동 전문기업으로 상업용 시스템부터 가정용에 이르기까지 대한민국 냉장·냉동 산업을 선도해 가고 있습니다. 국내 최초로 상업용 냉장·냉동 설비에 인버터 제어를 적용한 캐리어냉장은 독보적인 친환경 고효율 인버터 1등 기술력으로 저온 물류 창고 시스템, 바이오 운송 및 보관, 고효율 차량용 무시동 냉동기와 무시동 에어컨 그리고 친환경 인버터 냉동기와 쇼케이스까지 다양한 라인업을 확보하고 있습니다. 또한 최적의 생육환경을 자동제어하는 스마트팜과 IoT 기반의 무인점포 시스템 개발, 그리고 바이오 콜드체인 시스템으로 새로운 미래를 창조해 나가고 있습니다.

1800's

1877 근대 상업용 냉동 냉장의 개척자, 칼 반 린데(Carl von Linde)가 세계 최초의 맥주 저온숙성용 냉동장치 발명

1879 칼 반 린데가 린데 아이스 머신주식회사 (Linde Ice Machine Company) 설립

1900's

1902 공조산업의 선구자, 윌리스 캐리어(Willis Carrier) 박사가 세계 최초의 인쇄 공정 설비용 제습 냉각장치 발명

1962 현대양행 상호로 회사 설립

1980 일본 Fuji전기㈜ 및 Fuji전기냉기㈜와 금성사㈜간의 합작투자회사 전환

1985 독자개발, 생산 체제구축

1988 경남 창원에 국내 최대 규모의 냉동 냉장 장비 공장설립

1998 국내 최초의 유럽형 오픈쇼케이스(Prism) 개발

1999 美 Carrier사와 LG산전의 합작으로 (유)Carrier-LG로 상호변경

2000's

2004 美 Carrier사의 유럽 최대의 상업용 냉동 냉장 업체인 獨Linde사의 냉동냉장사업부 인수

獨Linde 냉동냉장사업부의 국내법인인 린데코리아㈜ 인수

2005 美 Carrier사의 100% 지분 인수 및 캐리어유한회사로 상호 변경

2006 글로벌 platform인 오픈쇼케이스 시리즈(Advanza) 개발

2010's

2011 오텍과 美Carrier사 간의 합작법인 출범 및 오텍캐리어냉장(유)로 상호 변경

獨Linde 냉동냉장사업부의 국내법인인 린데코리아㈜ 인수

2012 고효율, 고성능 차량용 냉동기 출시

2013 국내 최초 에너지 절감형 인버터 쇼케이스 출시

2014 대형 자동제빙시스템 출시

2015's

2015 저소음 프리미엄 밀폐 냉동기 출시

프라임 밀폐냉동기 출시

2016 예산 신설 공장 이전

2017 무시동 에어컨 출시

모니터링 시스템 구축

2018 8·10마력 인버터 냉동기 출시

2019 냉장·냉동 업계 최초, 지능형 인버터 냉동기 '에너지 위너상(에너지 절약상)' 수상

2020 인버터 수직형 냉동 쇼케이스 제23회 "에너지 위너상", "CO_2 저감상" 수상

We Choice Carrier

믿을 수 있는 브랜드

120년간 쌓아온 캐리어 냉장만의
독보적인 기술력

국내 상업용 냉장·냉동 시장의
리딩업체

'브랜드 인지도 및 시장전망' 설문 분석조사

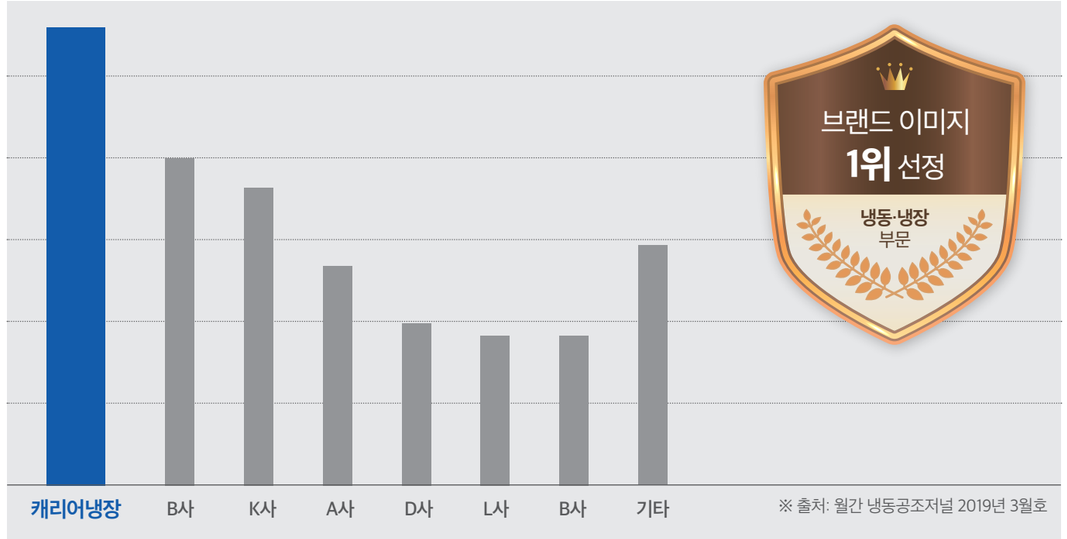

제품 Full-Line up 제공

오픈쇼케이스 | 플러그인 쇼케이스 | 냉동기 | 유니트쿨러 | 업소용 Solution | 가정용 Solution

전국 유지보수 네트워크

서비스 네트워크 | **전국 79개 운영**

이마트24, GS25 등 국내 최고의 기업에서
적용하고 있는 캐리어의 믿을 수 있는
전국 유지보수 네트워크

전국 5개 본사 서비스 거점과의
유기적인 네트워크 연결로
탄력적인 조직 운영

상품구매부터 유지보수(A/S)까지 ONE STOP 네트워크

STEP 01 상품 구매 → STEP 02 설치 → STEP 03 유지보수 → STEP 04 원격 제어

※ 원격제어는 일부 제품에 한함

고효율 인버터 기술

에너지 절감 'YES', 소음 감소 'YES'

전기료 절감 최대
49% 절감

※ 자사 테스트 기준

소음 감소 효과
82%

※ 정속형 69db, 인버터 54db

Open showcase

오픈 쇼케이스

- 런치케이스
- 다단 STANDARD
- 다단 SLIM
- 세미 다단
- 슬라이딩 도어
- 대면형
- 롤케이지
- 냉동 평대
- 냉동 콤비
- 냉동 리치인
- 편의점용
- 특주용

캐리어냉장 오픈 쇼케이스 장점

고효율/친환경 LED 조명으로 조명전력 절감

ADVANZA 쇼케이스는 고효율, 친환경 제품을 제공하기 위하여 T8 형광등에서 LED 적용 시 최대 50%까지 절감할 수 있는 제품을 공급합니다.

- 50,000시간 이상의 고수명
- 고효율, 친환경 (무수은, CO_2 절감)
- 저온에서도 조도의 변화가 없어 상품의 전시성이 좋음

다양한 색상 연출

반광	반광	무광	
KCI-SH Black(BL) DI Black(K4)	S.G Black(AB)	Matt Black(K1)	GSM Dark Gray(DG)
LD Gray(CA)	S9 Gray(GE)	China Red(R5)	Dark Brown(C7)
Film Orange(R0)	Ral Yellow(YE)	Deep Green(G4)	Tesco Green(G7)
Pantone Blue(HR)	Beach Blue(BB)	Beige(A4)	KM White(WH)

● 본 카탈로그의 내용은 외관(색상) 및 제품성능 개선을 위해 예고없이 일부 수정될 수 있습니다.
● 제품의 색상은 인쇄과정으로 인해 실제와 약간 다를 수 있습니다.

오픈 쇼케이스의 우수한 성능 비교

• 낙농 다단

		D사	I사	L사	A사	캐리어
A조건 (25℃ 60%)	고압(bar)	12.5	12.8	12.3	13.1	12.5
	저압(bar)	2.3	2.1	2.15	2.35	2.19
	쇼케이스 입구 냉매온도(℃)	31.0	32.1	30.5	30.2	33.9
	쇼케이스 출구 냉매온도(℃)	4.3	3.1	4.9	4.5	0.4
	냉매유량(kg/h)	88.06	76.4	82.52	74.2	66.72
	소요 냉동능력 kW(kcal/h)	4.241 (3647)	3.611 (3106)	4.028 (3465)	3.496 (3007)	3.187 (2741)
B조건 (27℃ 60%)	고압(bar)			12.0	12.0	12.5
	저압(bar)			2.3	2.61	2.44
	쇼케이스 입구 냉매온도(℃)			31.8	30.8	33.1
	쇼케이스 출구 냉매온도(℃)			8.2	7.3	2.6
	냉매유량(kg/h)			86.8	82.46	72.37
	소요 냉동능력 kW(kcal/h)			4.229 (3637)	4.02 (3457)	3.395 (2920)

• 냉동 리치인

		D사	I사	L사	A사	캐리어
A조건 (25℃ 60%)	고압(bar)	12.9	12.9	13.0	13.3	12.97
	저압(bar)	0.6	0.6	0.6	0.6	0.6
	쇼케이스 입구 냉매온도(℃)	30.3	26.9	26.6	30.9	27.3
	쇼케이스 출구 냉매온도(℃)	-9.5	-9.6	-5.6	-9.7	-12.2
	냉매유량(kg/h)	35	30	30	32	30
	소요 냉동능력 kW (kcal/h)	1.649 (1418)	1.437 (1236)	1.462 (1257)	1.496 (1287)	1.419 (1220)
B조건 (27℃ 60%)	고압(bar)	13.5	13.9	13.8	13.5	12.7
	저압(bar)	0.6	0.6	0.6	0.6	0.6
	쇼케이스 입구 냉매온도(℃)	26.9	28.6	31.6	30.8	27.7
	쇼케이스 출구 냉매온도(℃)	-11.6	-2.3	-2.1	-10.3	-13.2
	냉매유량(kg/h)	32	32	32	35	34
	소요 냉동능력 kW (kcal/h)	1.529 (1315)	1.563 (1344)	1.531 (1317)	1.627 (1399)	1.597 (1373)

국내 최고의 균등한 온도

• 낙농 다단

	D사	I사	L사	A사	캐리어
(1) 좌상	11.9	11.8	8.6	5.6	6.7
(2) 좌중	12.1	10.9	9.6	5.0	7.0
(3) 좌하	11.2	10.4	10.9	5.9	7.0
(4) 중상	11.3	13.1	7.7	6.6	4.7
(5) 중중	10.4	11.4	8.7	6.9	5.6
(6) 중하	10.1	9.7	9.7	8.6	6.2
(7) 우상	11.0	12.0	8.4	8.0	5.3
(8) 우중	12.6	10.0	9.0	7.9	6.2
(9) 우하	10.4	9.4	9.6	10.2	6.0
최고 평균 최고 온도(Θah)	12.7	13.5	11.0	10.6	8.2
최고 평균 최저 온도(Θal)	12.5	12.7	10.8	9.9	6.7
최저 평균 최저 온도(Θb)	10.0	9.0	7.6	4.8	4.2
전체 평균(Θm)	11.2	11.0	9.1	7.2	6.1

• 냉동 리치인

	D사	I사	L사	A사	캐리어
(1) 좌상	-15.4	-17.4	-13.4	-20.4	-19.1
(2) 좌중	-14.9	-16.8	-13.3	-19.5	-18.8
(3) 좌하	-15.1	-16.8	-11.4	-19.5	-19.2
(4) 중상	-15.9	-16.6	-11.7	-18.5	-20.3
(5) 중중	-17.3	-16.3	-13.1	-19.0	-19.1
(6) 중하	-17.4	-17.4	-14.3	-19.6	-20.8
(7) 우상	-17.7	-17.2	-11.4	-20.7	-20.4
(8) 우중	-16.9	-15.6	-12.2	-19.8	-19.5
(9) 우하	-15.1	-14.3	-11.7	-19.9	-19.4
최고 평균 최고 온도(Θah)	-12.9	-12.3	-9.7	-16.7	-16.3
최고 평균 최저 온도(Θal)	-17.0	-16.0	-13.3	-21.5	-20.5
최저 평균 최저 온도(Θb)	-20.4	-19.4	-15.3	-23.3	-22.4
전체 평균(Θm)	-16.2	-16.5	-12.5	-19.6	-19.6

※ 시험기준 : L 대형마트 주최 자사 연구소 테스트 기준

Eco Friendly Carrier

캐리어의 친환경 기술

Green Technology

캐리어의
친환경 기술

친환경적인 캐리어의 뛰어난 에너지 절감형 인버터 쇼케이스로 전기 사용을 효율적으로 하는 것은 물론, 소음까지 최소화

Good Design

진열효과를 높이는
굿 디자인

다양한 라인업과 컬러로 최상의 매장 연출 가능

Fresh Systems

캐리어의
최상의 신선도

- 3중 온도 센서 채용으로 원하는 온도 맞춤
- 고밀도 폴리우레탄 발포로 뛰어난 보냉효과 유지
- 전등 OFF 시 나이트 셋백기능으로 전기료 절감
- 연결 설치 시 Micom을 통한 동시 제상 가능
- 설치부품 내장으로 시공이 편리함

캐리어 인버터 쇼케이스 실내기 구성

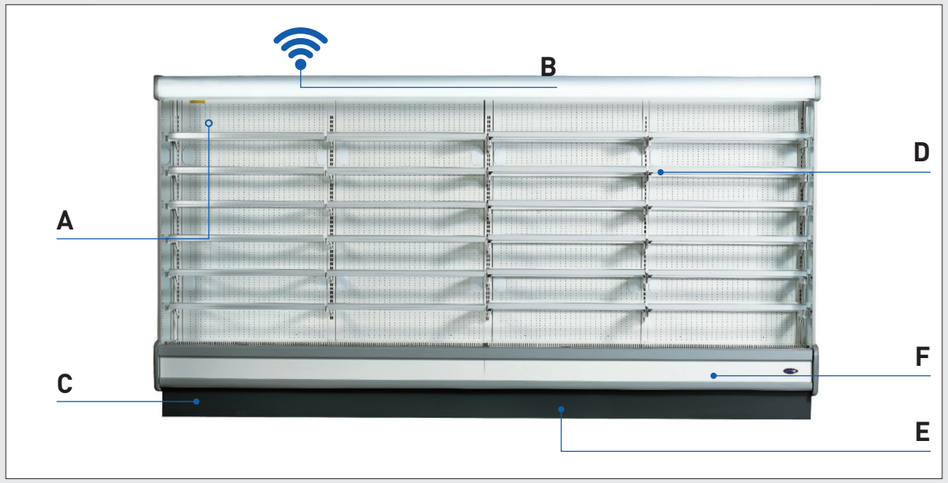

A 스마트 디스플레이 : LED 및 터치패널 적용

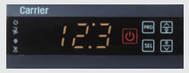

B 스마트 원격관리 : 스마트폰으로 실시간 원격관리 기능 구현

C 스마트 마이콤 시스템 :

운전 환경을 실시간 파악하여 '냉동기 및 멀티 쇼케이스'와 실시간 통신

D 친환경 냉매 R-410a 사용

E 전자식 팽창밸브(EEV) : 센서로 냉각부하를 측정하여 냉매량 제어

F 스마트 제상 시스템 :

시간 주기가 아닌 열교환기 온도센서에 의하여 적상을 감지하고 자동 제상 실시

제품 사양

인버터 내장형 런치케이스

- 중소형 마트, 편의점, 유기농 매장, 반찬 전문점 등의 사용환경에 적합
- 증발기 BLDC FAN MOTOR 저소음 FAN 적용
- 물통의 물높이 확인이 가능한 전면 커버
- 인버터 시스템 컨트롤러
- TOSHIBA BLDC 횡형콤프, 인버터 컨트롤러 적용
- 정속형 대비 40~50% 전기료 절감
- 인버터 COMP로 58~60db수준으로 저소음 구현
- 제상수를 부직포를 통과하여 1차 증발 후 물통에 적재, 제상수 최소화
- 전면 개구부 및 측판 개방면적 전국 최대 수준(개구부: 1,386mm, H/R: 495mm)

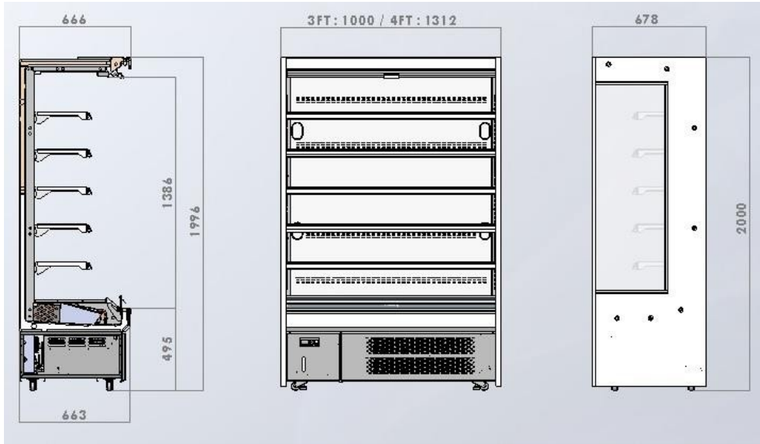

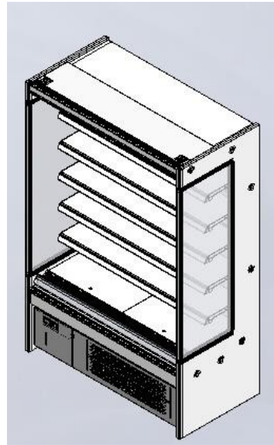

Model		단위 (Unit	CDPD09RD1AR-SP (3FT)	CDPD12RD1AR-SP (4FT)
기구적 특성	체적	ℓ	532	710
	전시면적	㎡	2.05	2.68
	제품외형	H(mm)	2,000	2,000
		D(mm)	678	678
		W(mm)	1,000	1,312
	무게	kg	215	250
	선반	Tilt	0, 7, 15 degree	0, 7, 15 degree
		Number	5 EA , 6 Step	5 EA, 6 Step
	드레인		2 Step Drain Tank	2 Step Drain Tank
전기적 특성	정격전원	V/Hz	220/60	220/60
	소비전력	W	602	553
	LED LAMP		14W x 1EA	19W x 1EA
Performance	사용조건		25℃, 60%	25℃, 60%
	동작온도	℃	1~10	1~10
	제상방식	Type	Comp off	Comp off
	소음		58~60dB(A)	58~60dB(A)
Compressor	Maker & Model		TOSHIBA COMP, Horizontal, BLDC	
	Motor Type		BLDC	BLDC
Refrigerant	Type & mass		R-404A, 1,200g	R-404A, 1,400g
Exp. v/v	Maker & Model		Danfoss TUBE 0.79	Danfoss TUBE 1.2
Fan	Eva Fan	Motor	BLDC,CCW, 5W x 2EA	BLDC,CCW, 5W x 2EA
		blade	Φ175, 37°, 사출팬	Φ175, 37°, 사출팬
	Cond Fan	Motor	DL-7806CAIA,BLDC,CCW x 2EA	
		blade	Φ200, 37°, Al 팬	Φ200, 37°, Al 팬

- T8 LED
- 하부 Cover glass
- 하부범퍼 AL 일체형
- IoT 기능 추가옵션
- 감속형 나이트커버
- SKI LEG 적용
- 높이2,000mm = 400선반 3단+450선반 1단(청과 : 3단+상부유리)
- 높이2,100mm = 400선반 4단+450선반 1단(청과 : 5단+상부유리)

낙농

- 인버터
- 냉매 : R410a
- 프런트 높이 : 450mm

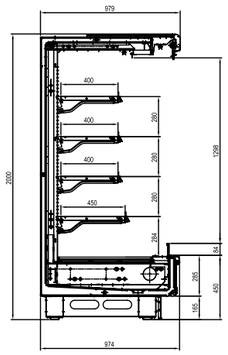

모델명	치수	사용온도	사이즈(WxDxH)mm		
CQDD18RC1-SD	6자	2 ~ 8℃	1,875	970	2,000
CQDD25RC1-SD	8자		2,500	970	2,000
CQDD31RC1-SD	10자		3,125	970	2,000
CQDD37RC1-SD	12자		3,750	970	2,000
CQDDCRRC1-SD	CROWN		1,930	970	2,000
CQDD18SC1- SD	6자	2 ~ 8℃	1,875	970	2,100
CQDD25SC1- SD	8자		2,500	970	2,100
CQDD31SC1- SD	10자		3,125	970	2,100
CQDD37SC1- SD	12자		3,750	970	2,100

빙온/정육

- 인버터
- 냉매 : R410a
- 프런트 높이 : 450mm

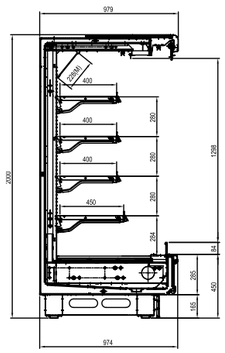

모델명	치수	사용온도	사이즈(WxDxH)mm		
CQDM18RC1-SD	6자	-2 ~ 2℃	1,875	970	2,000
CQDM25RC1-SD	8자		2,500	970	2,000
CQDM31RC1-SD	10자		3,125	970	2,000
CQDM37RC1-SD	12자		3,750	970	2,000
CQDMCRRC1-SD	CROWN		1,930	970	2,000
CQDM18SC1- SD	6자	-2 ~ 2℃	1,875	970	2,100
CQDM25SC1- SD	8자		2,500	970	2,100
CQDM31SC1- SD	10자		3,125	970	2,100
CQDM37C1- SD	12자		3,750	970	2,100

청과

- 인버터
- 냉매 : R410a
- 프런트 높이 : 450mm

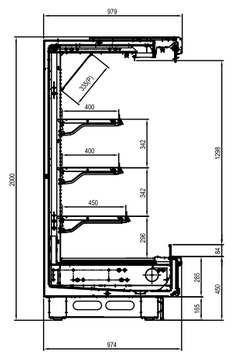

모델명	치수	사용온도	사이즈(WxDxH)mm		
CQDV18RC1-SD	6자	5 ~ 10℃	1,875	970	2,000
CQDV25RC1-SD	8자		2,500	970	2,000
CQDV25RC1-SD	10자		3,125	970	2,000
CQDV37RC1-SD	12자		3,750	970	2,000

- T8 LED
- 하부 Cover glass
- 하부범퍼 AL 일체형
- 감속형 나이트커버
- SKI LEG 적용
- 기본선반 4단 적용
- 300선반 3단+350선반 1단(청과 : 3단+상부유리)

낙농

- 인버터
- 프런트 높이 : 400mm

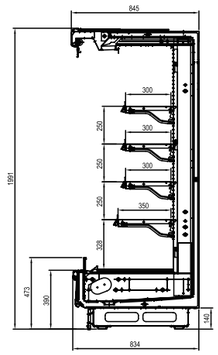

모델명	치수	사용온도	사이즈(WxDxH)mm		
CQND18RB1-SD	6자	2 ~ 8℃	1,875	830	2,000
CQND25RB1-SD	8자		2,500	830	2,000
CQND31RB1-SD	10자		3,125	830	2,000
CQND37RB1-SD	12자		3,750	830	2,000

빙온 / 정육

- 인버터
- 프런트 높이 : 450mm

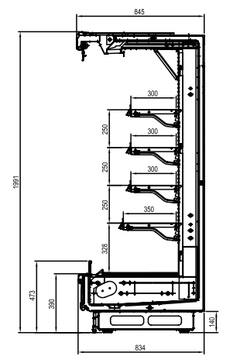

모델명	치수	사용온도	사이즈(WxDxH)mm		
CQNM18RB1-SD	6자	-2 ~ 2℃	1,875	830	2,000
CQNM25RB1-SD	8자		2,500	830	2,000
CQNM31RB1-SD	10자		3,125	830	2,000
CQNM37RB1-SD	12자		3,750	830	2,000

청과

- 인버터
- 프런트 높이 : 400mm

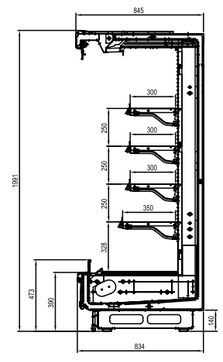

모델명	치수	사용온도	사이즈(WxDxH)mm		
CQNV18RB1-SD	6자	5 ~ 10℃	1,875	830	2,000
CQNV25RB1-SD	8자		2,500	830	2,000
CQNV31RB1-SD	10자		3,125	830	2,000
CQNV37RB1-SD	12자		3,750	830	2,000

낙농 인버터 / 프런트 높이 : 400mm

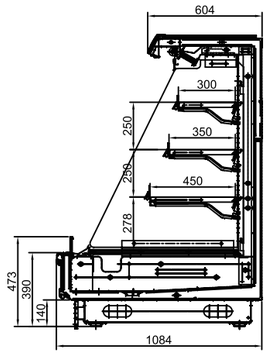

모델명	치수	사용온도	사이즈(WxDxH)mm		
CQAD18LB1-SD	6자	2 ~ 8℃	1,875	1,083	1,540
CQAD25LB1-SD	8자		2,500	1,083	1,540
CQAD31LB1-SD	10자		3,125	1,083	1,540
CQAD37LB1-SD	12자		3,750	1,083	1,540

빙온/정육 인버터 / 프런트 높이 : 400mm

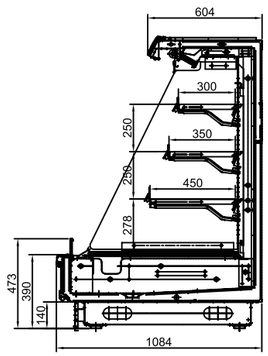

모델명	치수	사용온도	사이즈(WxDxH)mm		
CQAM18LB1-SD	6자	-2 ~ 2℃	1,875	1,083	1,540
CQAM25LB1-SD	8자		2,500	1,083	1,540
CQAM31LB1-SD	10자		3,125	1,083	1,540
CQAM37LB1-SD	12자		3,750	1,083	1,540
AQAMR0LB1T-SD	ROUND		라운드케이스		

- 감속형 나이트커버
- IoT 기능 추가옵션
- SKI LEG 적용
- 라운드케이스 발주 시 전제품 분리형 발포 진행 (상부 커버 필요)
- 높이 1,340/1,540 2가지 모델로 구성

낙농 상부FAN 인버터 / 프런트 높이 : 400mm

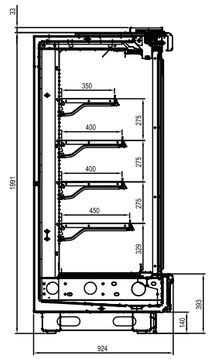

모델명	치수	사용온도	사이즈(WxDxH)mm		
CQLD18RB1-SD	6자	2 ~ 8℃	1,875	920	2,000
CQLD25RB1-SD	8자		2,500	920	2,000
CQLD31RB1-SD	10자		3,125	920	2,000
CQLD37RB1-SD	12자		3,750	920	2,000

빙온/정육 상부FAN 인버터 / 프런트 높이 : 400mm

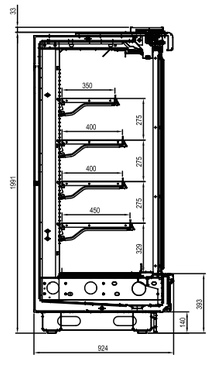

모델명	치수	사용온도	사이즈(WxDxH)mm		
CQLM18RB1-SD	6자	-2 ~ 2℃	1,875	920	2,000
CQLM25RB1-SD	8자		2,500	920	2,000
CQLM31RB1-SD	10자		3,125	920	2,000
CQLM37RB1-SD	12자		3,750	920	2,000

- T8 LED
- 상부 FAN 적용
- 반자동 (자동닫힘)
- IoT 기능 추가 옵션

- T8 LED
- IoT 기능 추가 옵션
- 90℃ 아웃코너 발주 시 전제품 분리형 발포 진행

정육/수산

인버터 / 프런트 높이 : 550mm

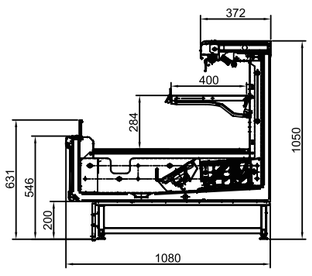

모델명	치수	사용온도	사이즈(WxDxH)mm		
CLAM12AE1-SD	4자	-2 ~ 2℃	1,250	1,083	1,050
CLAM18AE1-SD	6자		1,875	1,083	1,050
CLAM25AE1-SD	8자		2,500	1,083	1,050
CLAM31AE1-SD	9자		3,125	1,083	1,050
CLAM37AE1-SD	12자		3,750	1,083	1,050
ALAM9EAE1T-SP	CORNER		90도 아웃 코너케이스		

- T8 LED
- IoT 기능 추가 옵션
- 선반 2단

정육/수산

- 인버터
- 냉매 : R410a
- 프런트 높이 : 660mm

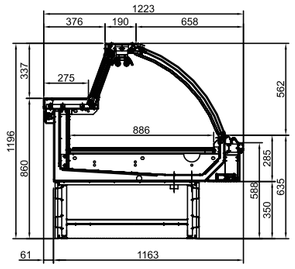

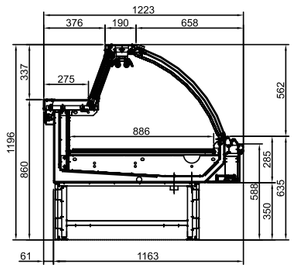

모델명	치수	사용온도	사이즈(WxDxH)mm		
SCAF18RF1P-SD	6자	-2 ~ 2℃	1,875	1,120	1,200
SCAF25RF1P-SD	8자		2,500	1,120	1,200
SCAF31RF1P-SD	10자		3,125	1,120	1,200
SCAF37RF1P-SD	12자		3,750	1,120	1,200
SSPF18RG1P-SD	6자	-2 ~ 2℃	1,875	1,120	1,240
SSPF25RG1P-SD	8자		2,500	1,120	1,240

정육/수산

- 인버터
- 냉매 : R410a
- 프런트 높이 : 660mm

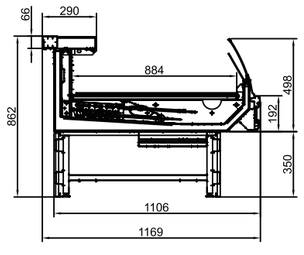

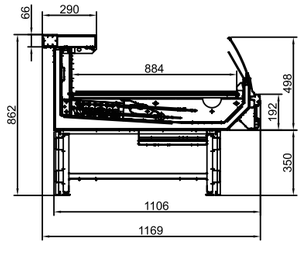

모델명	치수	사용온도	사이즈(WxDxH)mm		
SCAF18HG1P-SP	6자	-2 ~ 2℃	1,875	1,080	1,030
SCAF25HG1P-SP	8자		2,500	1,080	1,030
SCAF31HG1P-SP	10자		3,125	1,080	1,030
SCAF37HG1P-SP	12자		3,750	1,080	1,030
SSPF18HG1P-SP	6자	-2 ~ 2℃	1,875	1,080	1,030
SSPF25HG1P-SP	8자		2,500	1,080	1,030

내치형

모델명	치수	사용온도	사이즈(WxDxH)mm		
SSBP18HG1P-SP	가로 2000	5 ~ 10℃	1,875	1,080	1,030
SSBP25HG1P-SP	가로 2500		2,500	1,080	1,030

내치형

모델명	치수	사용온도	사이즈(WxDxH)mm		
SHRPV20NGD1S-SP	가로 2000	5 ~ 10℃	2,000	2,000	1,050
SHRPV24NGD1S-SP	가로 2400		2,400	2,000	1,050
SHRPV30NGD1S-SP	가로 3000		3,000	2,000	1,050
SHRPV36NGD1S-SP	가로 3600		3,600	2,000	1,050

일반형

모델명	치수	사용온도	사이즈(WxDxH)mm		
SSFN18NGD1S-SP	6자	-	1,860	1,100	1,000
SSFN25NGD1S-SP	8자		2,480	1,100	1,000
SSFN31NGD1S-SP	10자		3,100	1,100	1,000
SSFN37NGD1S-SP	12자		3,720	1,100	1,000

내치형

용기 3개 / 2도어, 용기 4개 / 2도어, 용기 5개 / 3도어

모델명	치수	사용온도	사이즈(WxDxH)mm		
SHTPM15TSD1S-SP	가로 1500	-2 ~ 2℃	1,500	1,000	1,050
SHTPM20TSD1S-SP	가로 2000		2,000	1,000	1,050
SHTPM24TSD1S-SP	가로 2400		2,400	1,000	1,050

- T8 LED
- IoT 기능 추가옵션
- S선반 2단

인버터

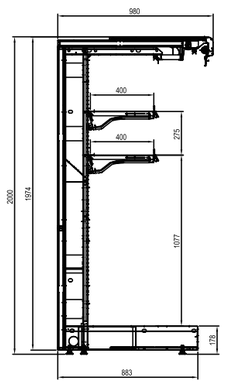

모델명	치수	사용온도	사이즈(WxDxH)mm		
AGDD18RN1-SD	6자	2 ~ 8℃	1,875	970	2,000
AGDD25RN1-SD	8자		2,500	970	2,000
AGDD31RN1-SD	10자		3,125	970	2,000
AGDD37RN1-SD	12자		3,750	970	2,000

CSDR-D500WA

CSDR-D770WA

모델명	용량	중량	냉각방식	냉매	온도조절범위	사이즈(WxDxH)mm		
CSDR-D500WA	500L	104kg	직접	R404A	-24 ~ -18℃	1,440	837	876
CSDR-D770WA	640L	119kg	직접	R404A	-24 ~ -18℃	1,870	837	876

CSDR-D920WA

CSDR-D950WA

모델명	용량	중량	냉각방식	냉매	온도조절범위	사이즈(WxDxH)mm		
CSDR-D920WA	770L	135kg	직접	R404A	-24 ~ -18℃	2,155	837	876
CSDR-D950WA	950L	165kg	직접	R404A	-24 ~ -18℃	2,507	837	876

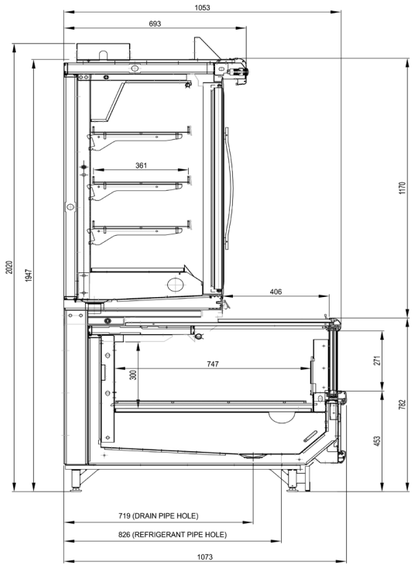

COMBI CASE_FLOOR DWG.

[CROWN]
AMCFCR20

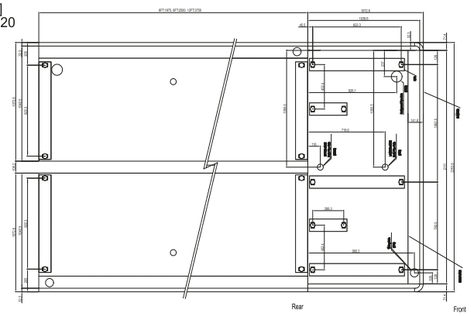

[12ft]
AMCF3720

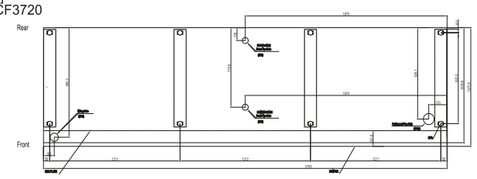

[8ft]
AMCF2520

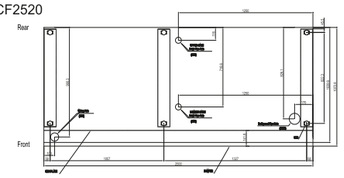

[6ft]
AMCF1820

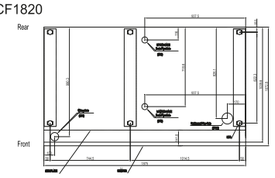

- 에너지 절약형 LED램프 부착
- 최적의 제상 시스템 적용
- Lower Case에 슬라이딩 도어 부착

모델명	치수	사용온도	사이즈(WxDxH)mm		
AMC-F1820L1T-SP	6FT	-25 ~ -18℃	1,875	980	1,950
AMC-F2520L1T-SP	8FT		2,500	980	1,950
AMC-F3720L1T-SP	12FT		3,725	980	1,950
AMC-FCR20L1T-SP	CROWN		크라운케이스		

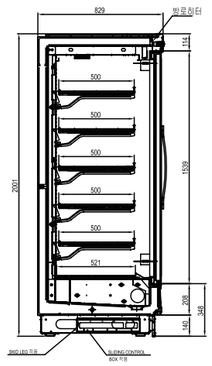

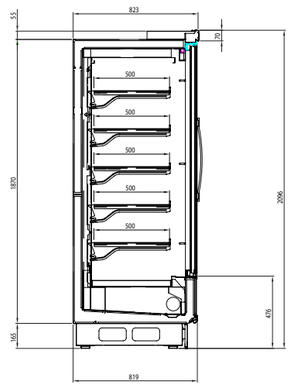

냉동용 인버터 / 프런트 높이 : 400mm

모델명	치수	사용온도	사이즈(WxDxH)mm		
CQGF1RB1D-SD	1Door	-20 ~ -22℃	780	860	2,000
CQGF2RB1D-SD	2Door		1,560	860	2,000
CQGF3RB1D-SD	3Door		2,343	860	2,000
CQGF4RB1D-SD	4Door		3,124	860	2,000
AQGFCRB1D-SD	CROWN		크라운케이스		

※ 크라운 제품 발주 시 전제품 분리형 발포 진행

냉동용 인버터 / 프런트 높이 : 500mm

모델명	치수	사용온도	사이즈(WxDxH)mm		
CQGF2SD1B-SD	2Door	-20 ~ -22℃	1,560	860	2,100
CQGF3SD1B-SD	3Door		2,343	860	2,100
CQGF4SD1B-SD	4Door		3,124	860	2,100

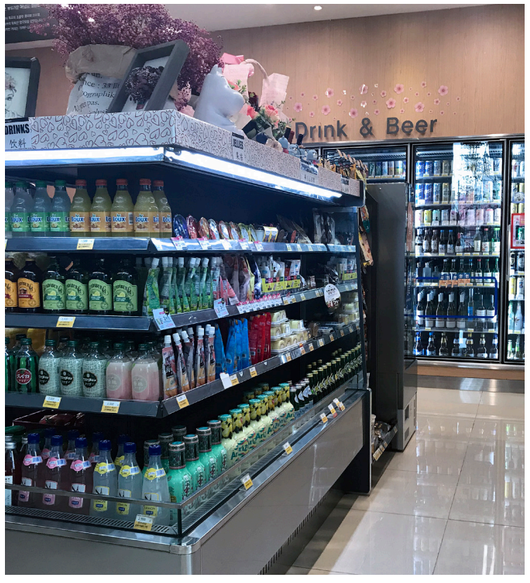

모델명	치수	사용온도	사이즈(WxDxH)mm		
CDA-D09QF1ST-GS	3자	2 ~ 8℃	938	705	1,980
CDA-D12QF1ST-GS	4자		1,250	705	1,980
CDA-D18QF1ST-GS	6자		1,875	705	1,980
CDA-D28QF1ST-GS	9자		2,814	705	1,980
CDA-D37QF1ST-GS	12자		3,750	705	1,980
CDA-D09QA1ST-GS	3자	2 ~ 8℃	938	705	1,980
ADB-D12RPF1S-GH	4자		1,250	705	1,980
ADB-D18RPF1S-GH	6자		1,875	705	1,980
CDPD0919F1SC-GS	3자	2 ~ 8℃	998	700	1,996
CDPD1219F1SC-GS	4자		1,310	700	1,996
인버터 3도어 스탠다드			2,000	1,800	2,300
인버터 3도어 킹사이즈			2,435	1,800	2,300
인버터 4도어 킹사이즈			3,208	1,800	2,300
인버터 5도어 킹사이즈			3,900	1,800	2,300
일반형 3도어 스탠다드			2,000	1,800	2,300
일반형 3도어 킹사이즈			2,435	1,800	2,300
일반형 4도어 킹사이즈			3,208	1,800	2,300
일반형 5도어 킹사이즈			3,900	1,800	2,300

대면형

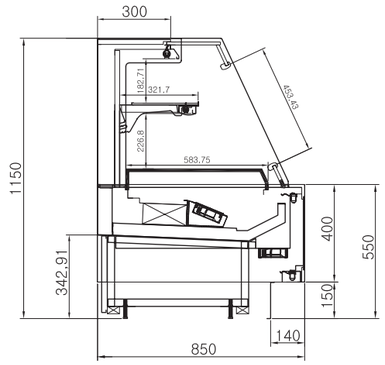

진열 상품	샐러드, 냉장식품
형태	대면형
쇼케이스 규격	L.1250 x D.850 x H.1150
	L.1875 x D.850 x H.1150
	L.2500 x D.850 x H.1150
	L.3125 x D.850 x H.1150
사용기계 (별치형~내치형)	L.1250 x $\frac{3}{4}$ HP, L.1875 x 1HP, L.2500 x 1.5HP
	L.3125 x 2HP
사용온도	5 ~ 10℃
조명	전면 상, 하 - 맑은 유리 12T
유리	측면 - 맑은 유리 12T
	T5램프 ~ LED
후면 도어	페어 필름 유리 12T(미닫이 방식)
내부 마감	SUS 304 ~ 인조대리석
외부 마감	분체도색 / 인조대리석

2단 대면형

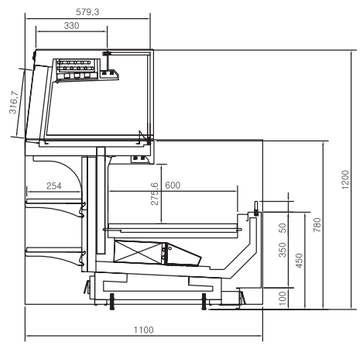

진열 상품	냉장식품, 델리
형태	2단 대면형
쇼케이스 규격	L.1250 x D.1100 x H.1200
	L.1875 x D.1100 x H.1200
	L.2500 x D.1100 x H.1200
	L.3125 x D.1100 x H.1200
	L.3750 x D.1100 x H.1200
사용기계 (별치형~내치형)	L.1250 x $\frac{3}{4}$ HP, L.1875 x $\frac{3}{4}$ HP, L.2500 x 1 HP
	L.3125 x 1.5 HP, L.3750 x 2 HP
사용온도	5 ~ 10℃(상, 하)
조명	T5램프 ~ LED
후면 도어	페어 유리(미닫이 방식)
내부 마감	SUS 304 ~ 분체도장
외부 마감	SUS 304 ~ 인조대리석

2단 복합형

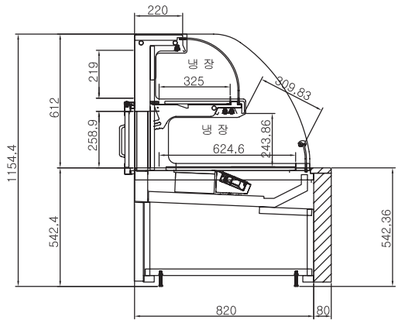

진열 상품	냉장식품, 델리
형태	2단 복합형
쇼케이스 규격	L.1250 x D.900 x H.1150
	L.1875 x D.900 x H.1150
	L.2500 x D.900 x H.1150
	L.3125 x D.900 x H.1150
	L.3750 x D.900 x H.1150
사용기계 (별치형~내치형)	L.1250 x $\frac{3}{4}$ HP, L.1875 x $\frac{3}{4}$ HP, L.2500 x 1HP
	L.3125 x 1.5HP, L.3750 x 2HP
사용온도	5 ~ 8℃(상 30 ~ 50℃ 온습식)
조명	T5 램프 ~ LED
유리	전면 - 곡면 유리 6T, 하단-오픈
후면 도어	상단 - 페어 필름 유리 12T(미닫이 방식)
	하단 - 여닫이 방식
내부 마감	SUS 304HL ~ 인조대리석
외부 마감	분체 도색 / 목집기 ~ 인조대리석

2단 대면형

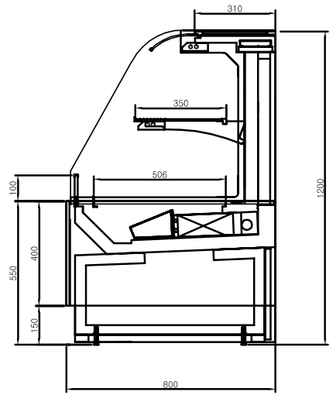

진열 상품	반찬, 젓갈, 냉장식품
형태	2단 대면형
쇼케이스 규격	L.1250 x D.800 x H.1200
	L.1875 x D.800 x H.1200
	L.2500 x D.800 x H.1200
	L.3125 x D.800 x H.1200
사용기계	내치형 ~ 별치형
사용온도	5 ~ 8℃
조명	LED램프
유리	전면 - 곡면 유리 6T(오픈)
후면 도어	페어 필름 유리 12T(미닫이 방식)
내부 마감	SUS 304 HL ~ 분체도장
외부 마감	SUS HL ~ 분체도색

2단 대면형

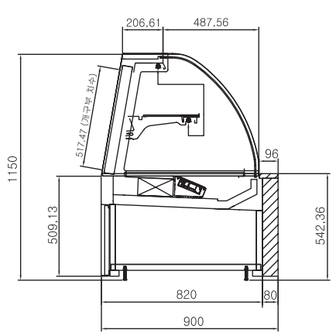

진열 상품	냉장식품, 델리
형태	2단 대면형
쇼케이스 규격	L.1250 x D.820 x H.1150
	L.1875 x D.820 x H.1150
	L.2500 x D.820 x H.1150
	L.3125 x D.820 x H.1150
	L.3750 x D.820 x H.1150
사용기계 (별치형~내치형)	L.1250 x $\frac{3}{4}$ HP, L.1875 x $\frac{3}{4}$ HP, L.2500 x 1 HP
	L.3125 x 1.5 HP, L.3750 x 2 HP
사용온도	3 ~ 7℃
조명	T5램프 ~ LED
유리	전면 - 곡면 유리 6T
	측면 - 맑은 유리 12T
후면 도어	페어 필름 유리 12T(미닫이 방식)
내부 마감	SUS 304 HL
외부 마감	분체도색 / 목집기 마감

세미 다단형

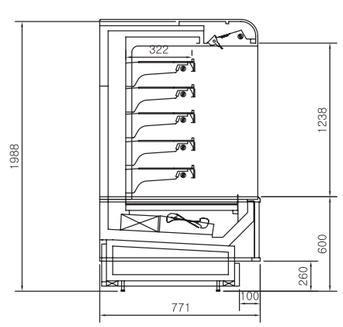

진열 상품	냉장식품, 델리
형태	세미 다단형
쇼케이스 규격	L.1250 x D.771 x H.1988
	L.1562 x D.771 x H.1988
	L.1875 x D.771 x H.1988
	L.2500 x D.771 x H.1988
사용기계 (별치형~내치형)	L.1250 x $\frac{3}{4}$ HP, L.1562 x 1 HP, L.1875 x 1.5 HP
	L.2500 x 2 HP
사용온도	5 ~ 10℃
조명	T5 램프 ~ LED
유리	측면 - 맑은 유리 12T / 선반 - 도색 유리 6T
후면 도어	선반 4 ~ 5단(높낮이 조절식)
내부 마감	SUS 304 HL
외부 마감	분체도색 ~ SUS 304 HL / 컬러 SUS 304

세미 다단 라운드 사면형

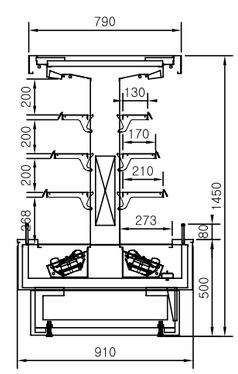

진열 상품	냉장식품, 유제품
형태	세미 다단 라운드 사면형
쇼케이스 규격	L.1200 x D.910 x H.1450
	L.1500 x D.910 x H.1450
	L.1800 x D.910 x H.1450
	L.2400 x D.910 x H.1450
사용기계 (별치형~내치형)	L.1200 x $\frac{3}{4}$ HP, L.1500 x 1 HP
	L.1800 x 1.5 HP, L.2400 x 2 HP
사용온도	5 ~ 10℃
조명	LED. 6500K
내부 선반	선반 3단(분체도장 높낮이 조절식)
내부 마감	컬러 강판 위 분체도색 ~ SUS HL
외부 마감	SUS HL ~ 컬러 강판 분체도색

세미 다단 라운드 3면형

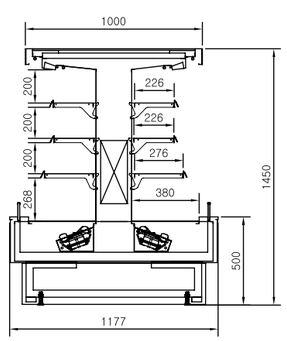

진열 상품	냉장식품, 유제품
형태	세미 다단 라운드 3면형
쇼케이스 규격	L.1200 x D.1177 x H.1450
	L.1500 x D.1177 x H.1450
	L.1800 x D.1177 x H.1450
	L.2400 x D.1177 x H.1450
사용기계 (별치형~내치형)	
사용온도	5 ~ 10℃
조명	LED 6500K
내부 선반	선반 3단(분체도장 높낮이 조절식)
내부 마감	컬러 강판 위 분체도색 ~ SUS HL
외부 마감	SUS HL ~ 컬러 강판 분체도색

평형(원형)

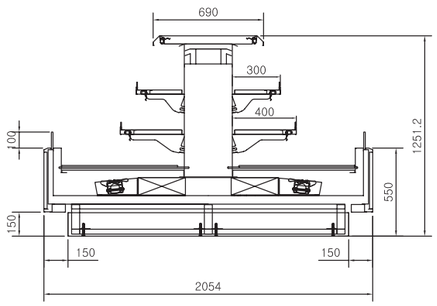

진열 상품	냉장식품, 치즈
형태	평형(원형)
쇼케이스 규격	Φ.2000 x H.1150
사용기계 (별치형~내치형)	
사용온도	5 ~ 10℃
조명	T5램프 ~ LED
유리	전면 - 곡면 유리 10T
내부 선반	SUS 304 HL ~ 선반 2단(높낮이 조절식)
내부 마감	SUS 304 HL
외부 마감	분체도색

평형(라운드)

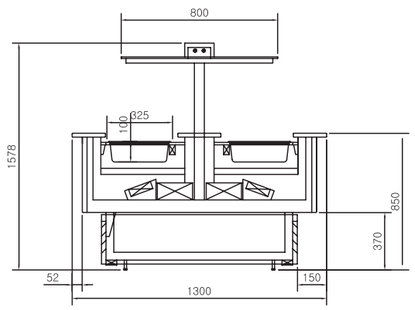

진열 상품	샐러드 ~ 냉장식품
형태	평형(라운드)
쇼케이스규격	L.1500 x D.1300 x H.1578
	L.2000 x D.1300 x H.1578
	L.2400 x D.1300 x H.1578
	L.3000 x D.1300 x H.1578
사용기계 (별치형~내치형)	L.1500 x $\frac{3}{4}$ HP, L.2000 x $\frac{3}{4}$ HP, L.2400 x 1 HP
	L.3000 x 1.5 HP
사용온도	5 ~ 10℃
조명	T5램프 ~ LED
유리	상부지붕 - 맑은 유리(높낮이 조절식)
내부 마감	SUS 304 HL
외부 마감	분체도색 ~ 스텐 / 대리석

평형

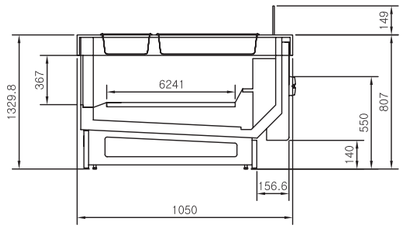

진열 상품	반찬, 젓갈, 냉장식품
형태	평형
쇼케이스 규격	L.1500 x D.1050 x H.1329
	L.2000 x D.1050 x H.1329
	L.2400 x D.1050 x H.1329
	L.3000 x D.1050 x H.1329
	L.3600 x D.1050 x H.1329
사용기계	별치형
후면 도어	페어 유리(미닫이 방식)
상부케노피	맑은 유리 8T
사용온도	3 ~ 7℃
외부 상판	인조대리석
외부 마감	컬러 강판, 분체도색

대면형

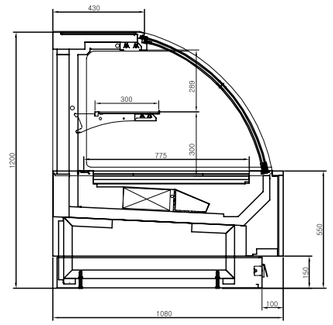

진열 상품	반찬
형태	대면형
쇼케이스 규격	L.1250 x D.1080 x H.1200
	L.1875 x D.1080 x H.1200
	L.2500 x D.1080 x H.1200
	L.3125 x D.1080 x H.1200
	L.3750 x D.1080 x H.1200
사용기계	별치형
후면 도어	페어 유리 12T(미닫이 방식)
측면 판넬	맑은 유리 12T
사용온도	0 ~ 2℃
조명	T5램프 ~ LED(정육용)
내부 마감	SUS HL ~ 컬러 유리
외부 마감	분체도색 / 대리석 마감

대면형

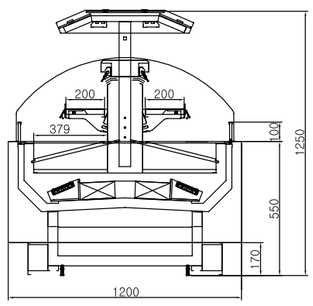

진열 상품	샐러드, 냉장식품
형태	대면형
쇼케이스 규격	L.1500 x D.1200 x H.1250
	L.2000 x D.1200 x H.1250
	L.2400 x D.1200 x H.1250
	L.3000 x D.1200 x H.1250
사용기계 (별치형~내치형)	L.1500 x $\frac{3}{4}$ HP, L.2000 x $\frac{3}{4}$ HP, L.2000 x 1.5 HP
	L.3000 x 2 HP
조명	T5 램프 ~ LED 램프
사용온도	5 ~ 7℃
상부 지붕	강화 유리 8T
내부 마감	SUS 304 HL
외부 마감	SUS 304 ~ 분체도장

2단 대면형

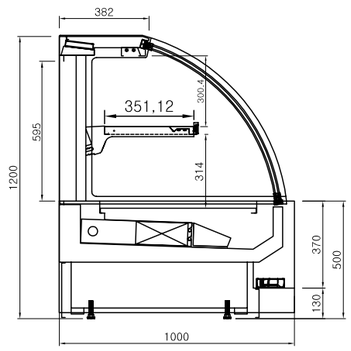

진열 상품	반찬, 젓갈, 냉장식품
형태	2단 대면형
쇼케이스 규격	L.1250 x D.1000 x H.1200
	L.1875 x D.1000 x H.1200
	L.2500 x D.1000 x H.1200
	L.3125 x D.1000 x H.1200
	L.3750 x D.1000 x H.1200
사용기계	별치형
사용온도	3 ~ 7℃
조명	T5 램프 ~ LED
도어	전면 - 맑은 유리 6T(미닫이 방식)
	후면 - 페어필름 유리 12T(미닫이 방식)
내부 마감	SUS 304 HL ~ 분체도장
외부 마감	SUS HL ~ 분체도색

2단 대면형

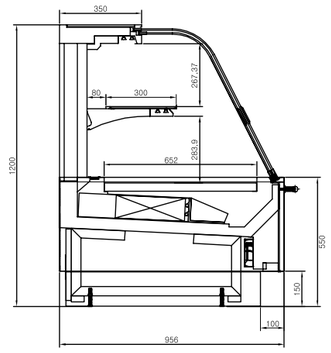

진열 상품	반찬, 젓갈, 냉장식품
형태	2단 대면형
쇼케이스 규격	L.1250 x D.956 x H.1200
	L.1875 x D.956 x H.1200
	L.2500 x D.956 x H.1200
	L.3125 x D.956 x H.1200
	L.3750 x D.956 x H.1200
사용기계	별치형
사용온도	3 ~ 7℃
조명	T5 램프 ~ LED
도어	전면 - 맑은 유리 6T(미닫이 방식)
	후면 - 페어 필름 유리 12T(미닫이 방식)
선반	1단 - 맑은 유리 6T
내부 마감	SUS 304 HL ~ 분체도장
외부 마감	SUS HL ~ 분체도색

2단 대면형

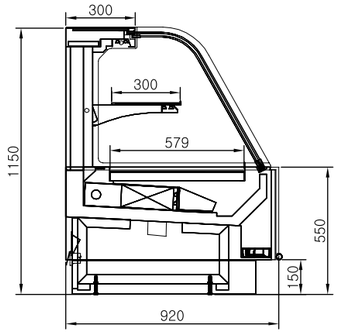

진열 상품	반찬, 젓갈, 냉장식품
형태	2단 대면형
쇼케이스 규격	L.1250 x D.920 x H.1150
	L.1875 x D.920 x H.1150
	L.2500 x D.920 x H.1150
	L.3125 x D.920 x H.1150
	L.3750 x D.920 x H.1150
사용기계	별치형
사용온도	3 ~ 7℃
조명	T5 램프 ~ LED
도어	전면 - 맑은 유리 6T(미닫이 방식)
	후면 - 페어 필름 유리 12T(미닫이 방식)
선반	1단 - 맑은 유리 6T
내부 마감	SUS 304 HL ~ 분체도장
외부 마감	SUS HL ~ 분체도색

대면형

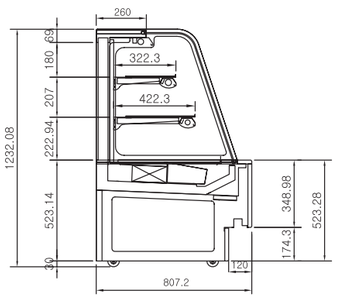

진열 상품	케이크, 화과자용
형태	대면형
쇼케이스 규격	L.1250 x D.807 x H.1232
	L.1875 x D.807 x H.1232
	L.2500 x D.807 x H.1232
	L.3125 x D.807 x H.1232
	L.3750 x D.807 x H.1232
	L.C(90℃) 1750 x 1750 x D.807 x H.1232
사용기계 (별치형~내치형)	L.1250 x $\frac{3}{4}$ HP, L.1875 x $\frac{3}{4}$ HP, L.2500 x 1HP
	L.3125 x 1.5HP, L.3750 x 1.5HP
사용온도	5 ~ 10℃
조명	TS 램프 ~ LED
유리	전면 - 곡면 유리 6T / 측면 - 맑은 유리 12T
후면 도어	페어 필름 유리 12T(여닫이 방식)
내부 마감	SUS 304
외부 마감	대리석+시트지 ~ 인조대리석

2단 대면형

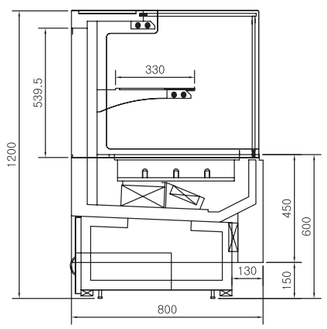

진열 상품	케이크, 화과자용
형태	2단 대면형
쇼케이스 규격	L.1250 x D.800 x H.1200
	L.1875 x D.800 x H.1200
	L.2500 x D.800 x H.1200
	L.3125 x D.800 x H.1200
	L.3750 x D.800 x H.1200
사용기계 (별치형~내치형)	L.1250 x $\frac{3}{4}$ HP, L.1875 x $\frac{3}{4}$ HP, L.2500 x 1HP
	L.3125 x 1.5HP, L.3750 x 2HP
사용온도	4 ~ 7℃
조명	TS 램프 ~ LED
유리	전면 - 맑은 유리 12T / 측면 - 맑은 유리 12T
후면 도어	페어 필름 유리 12T(여닫이 방식)
내부 마감	SUS HL ~ 컬러 유리
외부 마감	천연대리석 20T ~ SUS HL

2단 대면형

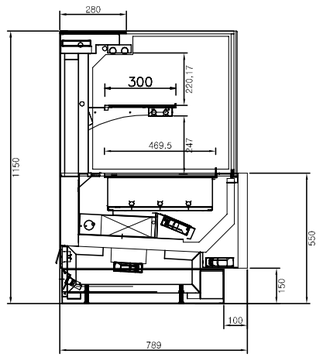

진열 상품	청과, 케이크, 화과자
형태	2단 대면형
쇼케이스 규격	L.1250 x D.789 x H.1150
	L.1875 x D.789 x H.1150
	L.2500 x D.789 x H.1150
	L.3125 x D.789 x H.1150
	L.3750 x D.789 x H.1150
사용온도	5 ~ 10℃
조명	LED 램프
유리	전면 - 맑은 유리 12T / 측면 - 맑은 유리 12T
후면 도어	페어 필름 유리 12T(여닫이 방식)
내부 마감	SUS HL
외부 마감	스텐 HL ~ 컬러 스텐

2단 대면형

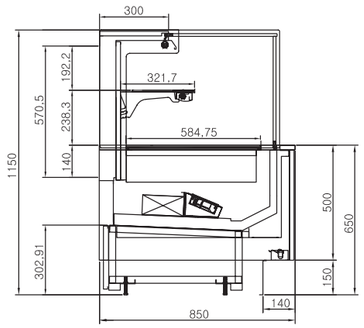

진열 상품	케이크, 화과자
형태	2단 대면형
쇼케이스 규격	L.1250 x D.850 x H.1150
	L.1875 x D.850 x H.1150
	L.2500 x D.850 x H.1150
	L.3125 x D.850 x H.1150
	L.3750 x D.850 x H.1150
사용기계 (별치형~내치형)	L.1250 x $\frac{3}{4}$ HP, L.1875 x $\frac{3}{4}$ HP, L.2500 x 1HP
	L.3125 x 1.5HP, L.3750 x 2HP
사용온도	5 ~ 10℃
조명	TS 램프 ~ LED
유리	전면 - 맑은 유리 12T / 후면 - 맑은 유리 12T
후면도어	페어 필름 유리 12T(미닫이 방식)
내부마감	SUS HL ~ 컬러 유리
외부마감	천연대리석 20T ~ SUS HL

2단 대면형

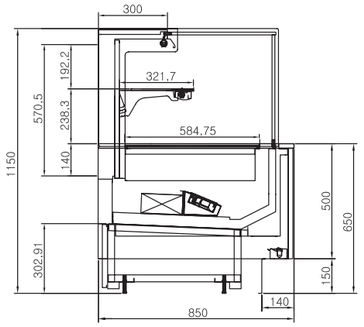

진열 상품	케이크, 화과자
형태	2단 대면형
쇼케이스 규격	L.1250 x D.751 x H.1100
	L.1875 x D.751 x H.1100
	L.2500 x D.751 x H.1100
	L.3125 x D.751 x H.1100
	L.3750 x D.751 x H.1100
사용기계 (별치형~내치형)	L.1250 x $\frac{3}{4}$ HP, L.1875 x $\frac{3}{4}$ HP, L.2500 x 1HP
	L.3125 x 1.5HP, L.3750 x 2HP
사용온도	4 ~ 7℃
조명	TS 램프 ~ LED
유리	전면 - 맑은 유리 12T / 후면 - 맑은 유리 12T
후면 도어	페어 필름 유리 12T(미닫이 방식)
내부 마감	SUS HL ~ 컬러 유리
외부 마감	인조대리석 12T ~ 인테리어 마감 ~ SUS HL

대면형

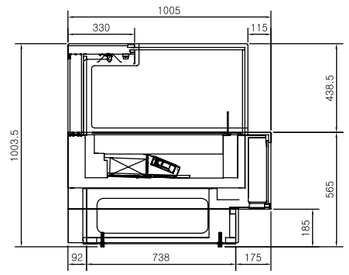

진열 상품	케이크, 화과자
형태	대면형
쇼케이스 규격	L.1250 x D.1005 x H.1003 - Φ는 변형 치수
	L.1875 x D.1005 x H.1232 - Φ는 변형 치수
	L.2500 x D.1005 x H.1232 - Φ는 변형 치수
사용기계 (별치형~내치형)	L.1250 x $\frac{3}{4}$ HP, L.1875 x $\frac{3}{4}$ HP
	L.2500 x 1 HP
사용온도	5 ~ 10℃
조명	외부 - LED 램프 / 내부 천장, 내부 바닥 - 형광등 Φ16
유리	전면 - 곡면 유리 12T(크리스탈)
	측면 - 맑은 유리 12T(크리스탈)
후면 도어	페어 필름 유리 12T(미닫이 방식)
내부 마감	SUS 304
외부 마감	SUS 304 ~ 인조대리석

평형

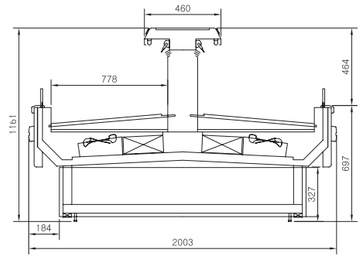

진열 상품	야채, 과일
형태	평형
쇼케이스 규격	L.2000 x D.1700 ~ 2300 x H.1161
	L.2400 x D.1700 ~ 2300 x H.1161
	L.3000 x D.1700 ~ 2300 x H.1161
	L.3600 x D.1700 ~ 2300 x H.1161
	L.4000 x D.1700 ~ 2300 x H.1161
사용기계 (별치형~내치형)	L.2000 x 1.5HP, L.2400 x 2HP, L.3000 x 3HP
	L.3600 x 1.5HP x 2대, L.4000 x 1.5HP x 2대
가습기	L.2000 x 6구 x 1대, L.2400 x 4구 x 2대
	L.3000 x 5구 x 2대, L.3600 x 6구 x 2대
	L.4000 x 6구 x 2대
사용온도	5 ~ 10℃
조명	TS 램프 ~ LED
내부 마감	SUS 304
외부 마감	컬러 강판 분체도장

리친형

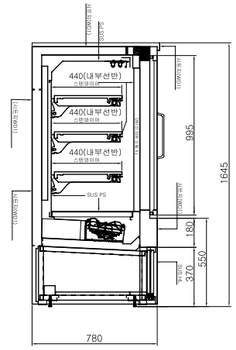

진열 상품	과일, 냉동식품
형태	리친형
쇼케이스 규격	L.935 x D.780 x H.1654
	L.1250 x D.780 x H.1654
	L.1562 x D.780 x H.1654
	L.1875 x D.780 x H.1654
	L.2500 x D.780 x H.1654
	L.3125 x D.780 x H.1654
사용기계	별치형
전면 도어	페어 열선 유리 18T
사용온도	5 ~ - 2℃
조명	T5 램프
선반	3단(높낮이 조절 및 추가 설치 가능)
내부 마감	SUS 304 0.6 ~ 1.0T
외부 마감	스텝 1.2T 시트지 마감

리친형

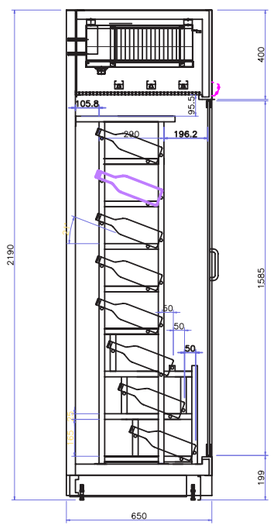

진열 상품	와인
형태	리친형
쇼케이스 규격	L.645 x D.650 x H.2190
	L.1287 x D.650 x H.2190
	L.1930 x D.650 x H.2190
	L.2572 x D.650 x H.2190
사용기계	별치형
사용온도	10 ~ 15℃
조명	LED 6500K
도어	강화 유리 6T(여닫이 방식)
내부 마감	SUS 슈퍼 밀러
외부 마감	분체도색 ~ 블랙 HL

세미 다단형

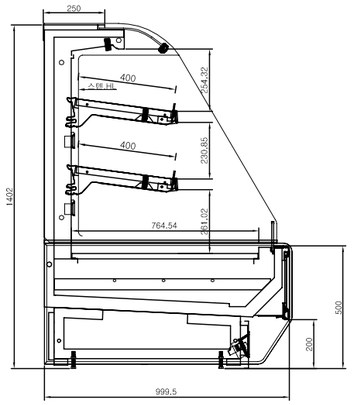

진열 상품	온장식품
형태	세미 다단형
쇼케이스 규격	L.1250 x D.1000 x H.1400
	L.1875 x D.1000 x H.1400
	L.2500 x D.1000 x H.1400
	L.3125 x D.1000 x H.1400
	L.3750 x D.1000 x H.1400
히터	SUS 봉히터(내부 바닥)
사용온도	30 ~ 40℃
조명	LED 6500K
도어	할로겐 램프 150W
내부 마감	SUS 304, HL
외부 마감	SUS 304, 분체도장

2단 대면형

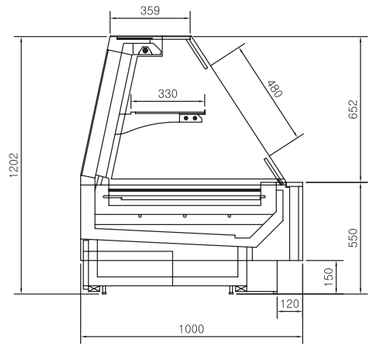

진열 상품	온장식품
형태	2단 대면형
쇼케이스 규격	L.1250 x D.1000 x H.1202
	L.1500 x D.1000 x H.1202
	L.1875 x D.1000 x H.1202
	L.2500 x D.1000 x H.1202
	L.3125 x D.1000 x H.1202
	L.3750 x D.1000 x H.1202
내부 천장	할로겐 램프 - 150 ~200W
바닥 히터	스텐 히터봉 Φ12 x 220V
사용온도	30 ~ 50℃
전면 유리	맑은 유리 12T(OPEN)
후면 도어	페어 필름 유리 12T
내부 마감	SUS 304 PS
외부 마감	대리석, 분체도색

평형

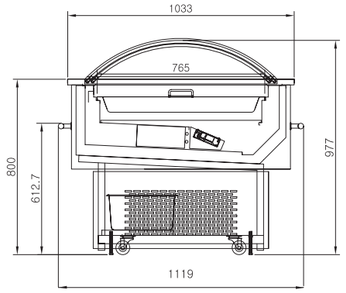

진열 상품	양념육, 냉장식품
형태	평형
쇼케이스 규격	L.1200 x D.1033 x H.977
	L.1500 x D.1033 x H.977
	L.1800 x D.1033 x H.977
	L.2400 x D.1033 x H.977
사용기계 (별치형~내치형)	L.1200 x $\frac{1}{2}$ HP, L.1500 x $\frac{3}{4}$ HP, L.1800 x $\frac{3}{4}$ HP
	L.2000 x 1 HP, L.2400 x 1 HP
사용온도	0 ~ 2℃
상부 도어	곡면 유리 6T(미닫이 방식)
내부 마감	SUS 304 HL ~ 도색
외부 마감	SUS HL ~ 컬러강판 분체도색

2단 대면형

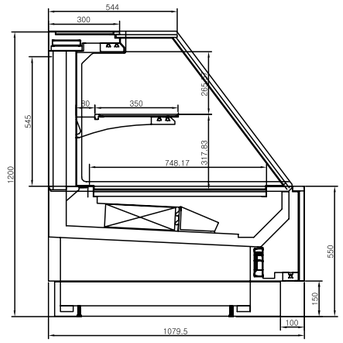

진열 상품	정육
형태	2단 대면형
쇼케이스 규격	L.1250 x D.1080 x H.1200
	L.1875 x D.1080 x H.1200
	L.2500 x D.1080 x H.1200
	L.3125 x D.1080 x H.1200
	L.3750 x D.1080 x H.1200
사용기계	별치형
사용온도	0 ~ 2℃
조명	T5램프 ~ LED(정육용)
유리	전면 - 맑은 유리 12T
	측면 - 맑은 유리 12T
후면 도어	페어 필름 유리 12T(미닫이 방식)
내부 마감	SUS HL ~ 컬러 유리
외부 마감	분체도색 / 대리석 마감

2단 대면형

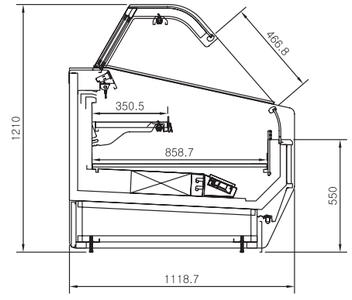

진열 상품	냉장식품, 정육, 수산
형태	2단 대면형
쇼케이스 규격	L.1250 x D.1118 x H.1290
	L.1875 x D.1118 x H.1290
	L.2500 x D.1118 x H.1290
	L.3125 x D.1118 x H.1290
	L.3750 x D.1118 x H.1290
	L.C.2270 x D.1118 x H.1290
사용기계	별치형
사용온도	-2 ~ 5℃
조명	T5램프 ~ LED
상부 지붕	곡면 유리 6T
도어	전면 - OPEN(하프그라스)
후면 도어	페어 필름 유리 12T(미닫이 방식)
내부 선반	1단 SUS HL
내부 마감	SUS 304 HL ~ PS
외부 마감	SUS HL ~ 컬러 강판 분체도색

2단 대면형

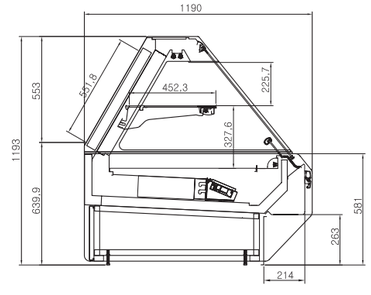

진열 상품	정육, 냉장식품
형태	2단 대면형
쇼케이스 규격	L.1250 x D.1190 x H.1193
	L.1875 x D.1190 x H.1193
	L.2500 x D.1190 x H.1193
	L.3125 x D.1190 x H.1193
	L.3750 x D.1190 x H.1193
사용기계	별치형
사용온도	0 ~ -2℃
조명	T5램프 ~ LED
상부 지붕	전면 - 강화 유리 6.0T 상향 방식
도어	후면 - 페어 유리 12T 미닫이 방식(필름 유리)
후면 도어	페어 필름 유리 12T(미닫이 방식)
내부 선반	1단(맑은 유리 6.0T)
내부 마감	SUS 304 HL ~ PS
외부 마감	SUS HL ~ 컬러 강판 분체도색

리친형

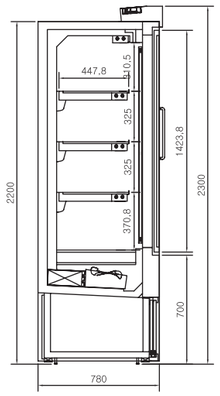

진열 상품	정육숙성고
형태	리친형
쇼케이스 규격	L.1250 x D.780 x H.2200
	L.1875 x D.780 x H.2200
	L.2500 x D.780 x H.2200
	L.3125 x D.780 x H.2200
	L.3750 x D.780 x H.2200
사용기계	별치형
사용온도	-2 ~ 0℃
조명	T5램프 ~ LED
후면 도어	크리스탈 페어 유리
내부 마감	SUS 304
외부 마감	SUS 304

2단 대면형

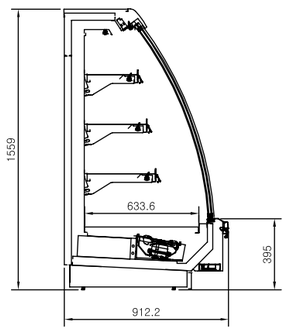

진열 상품	정육, 냉장식품
형태	2단 대면형
쇼케이스 규격	L.1250 x D.912 x H.1559
	L.1875 x D.912 x H.1559
	L.2500 x D.912 x H.1559
	L.3125 x D.912 x H.1559
	L.3750 x D.912 x H.1559
사용기계	별치형
사용온도	0 ~ 2℃
조명	T5램프 ~ LED
선반	3단(높낮이 조절식)
전면 도어	강화 유리 6T(미닫이 방식)
유리	측면 - 페어 유리 16T
내부 마감	컬러 강판 위 분체도색
외부 마감	SUS PS ~ 컬러 강판 위 분체도색

대면형

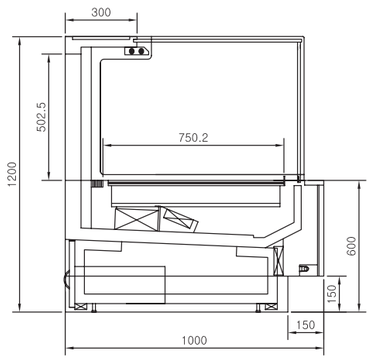

진열 상품	정육
형태	대면형
쇼케이스 규격	L.1250 x D.1080 x H.1200
	L.1875 x D.1080 x H.1200
	L.2500 x D.1080 x H.1200
	L.3125 x D.1080 x H.1200
	L.3750 x D.1080 x H.1200
사용기계	별치형
사용온도	0 ~ 2℃
조명	T5램프 ~ LED
유리	전면 - 맑은 유리 12T
	측면 - 맑은 유리 12T
내부 마감	SUS HL ~ 컬러 유리
외부 마감	분체도색, 타일마감

대면형

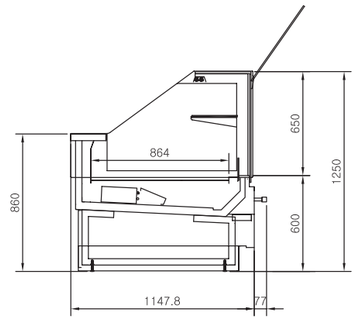

진열 상품	냉장식품, 정육, 생선
형태	대면형
쇼케이스 규격	L.1250 x D.1147 x H.1250
	L.1875 x D.1147 x H.1250
	L.2500 x D.1147 x H.1250
	L.3125 x D.1147 x H.1250
	L.3750 x D.1147 x H.1250
사용기계 (별치형~내치형)	L.1250 x $\frac{3}{4}$ HP, L.1875 x 1HP, L.2500 x 1.5HP
	L.3125 x 2HP
사용온도	0 ~ -2℃
조명	T5램프 ~ LED
도어	전면 - 강화 유리 8T
제상	강제 히터 제상
보조 선반	맑은 유리 10T(높낮이 조절식)
내부 마감	SUS 304 HL ~ PS
외부 마감	SUS HL, 컬러 강판 분체도색, 시트지 마감

다단 STANDARD(폭 970 / 높이 2,000)

모 델 명	프런트높이	냉동능력	소요전력	증발온도	소요 냉동 능력				전시면적	소요 전력 및 전류치 (단상 220V 60Hz)							
					25℃ 60%		27℃ 70%			팬모터		방로히터		제상히터		조명[LED]	
	[mm]	[kcal/h]	[W]	(℃)	[kcal/h]	[kw]	[kcal/h]	[kw]	(㎡)	[W]	[A]	[W]	[A]	[W]	[A]	[W]	[A]
CQDD18RC1-SD	450	2,100	296.0	-10	1,826	2.12	2,100	2.44	4.32	90	0.66	54.0	0.25	-	-	152.0	0.69
CQDD25RC1-SD	450	2,799	335.0	-10	2,434	2.83	2,799	3.25	5.78	90	0.66	69.0	0.31	-	-	176.0	0.80
CQDD31RC1-SD	450	3,499	435.3	-10	3,043	3.54	3,499	4.07	7.21	120	0.88	75.3	0.34	-	-	240.0	1.09
CQDD37RC1-SD	450	4,201	513.0	-10	3,653	4.25	4,201	4.88	8.67	150	1.10	99.0	0.45	-	-	264.0	1.20
CQDDCRRC1-SD	450	2,295	296.0	-10	1,826	2.12	2,295	2.67	4.32	90	0.66	54.0	0.25	-	-	152.0	0.69
CQDV18RC1-SD	450	1,694	266.0	-10	1,473	1.71	1,694	1.97	1.97	60	0.44	54.0	0.25	-	-	152.0	0.69
CQDV25RC1-SD	450	2,259	335.0	-10	1,965	2.28	2,259	2.63	2.63	90	0.66	69.0	0.31	-	-	176.0	0.80
CQDV25RC1-SD	450	2,824	435.3	-10	2,456	2.86	2,824	3.28	3.28	120	0.88	75.3	0.34	-	-	240.0	1.09
CQDV37RC1-SD	450	3,389	483.0	-10	2,947	3.43	3,389	3.94	3.94	120	0.88	99.0	0.45	-	-	264.0	1.20
CQDM18RC1-SD	450	2,198	1,056.0	-10	1,911	2.22	2,198	2.56	4.32	90	0.66	54.0	0.25	760.0	3.45	152.0	0.69
CQDM25RC1-SD	450	2,926	1,415.0	-10	2,544	2.96	2,926	3.40	5.78	90	0.66	69.0	0.31	1,080.0	4.91	176.0	0.80
CQDM31RC1-SD	450	3,661	1,835.3	-10	3,183	3.70	3,661	4.26	7.21	120	0.88	75.3	0.34	1,400.0	6.36	240.0	1.09
CQDM37RC1-SD	450	4,391	2,233.0	-10	3,818	4.44	4,391	5.11	8.67	150	1.10	99.0	0.45	1,720.0	7.82	264.0	1.20
CQDMCRRC1-SD	450	2,198	1,806.8	-10	1,911	2.22	2,198	2.56	4.32	90	0.66	54.0	0.25	1,510.8	6.87	152.0	0.69

다단 STANDARD 인버터(폭 970 / 높이 2,100)

모 델 명	프런트높이	냉동능력	소요전력	증발온도	소요 냉동 능력				전시면적	소요 전력 및 전류치 (단상 220V 60Hz)							
					25℃ 60%		27℃ 70%			팬모터		방로히터		제상히터		조명[LED]	
	[mm]	[kcal/h]	[W]	(℃)	[kcal/h]	[kw]	[kcal/h]	[kw]	(㎡)	[W]	[A]	[W]	[A]	[W]	[A]	[W]	[A]
CQDD18SC1- SD	450	2,205	324.0	-10	1,917	2.23	2,205	2.56	4.98	90	0.66	54.0	0.25	-	-	180.0	0.82
CQDD25SC1- SD	450	2,939	367.0	-10	2,556	2.97	2,939	3.42	6.66	90	0.66	69.0	0.31	-	-	208.0	0.95
CQDD31SC1- SD	450	3,674	479.3	-10	3,195	3.72	3,674	4.27	8.31	120	0.88	75.3	0.34	-	-	284.0	1.29
CQDD37SC1- SD	450	4,411	561.0	-10	3,836	4.46	4,411	5.13	9.99	150	1.10	99.0	0.45	-	-	312.0	1.42
CQDM18SC1- SD	450	2,308	1,084.0	-10	2,007	2.33	2,308	2.68	4.98	90	0.66	54.0	0.25	760.0	3.45	180.0	0.82
CQDM25SC1- SD	450	3,072	1,447.0	-10	2,671	3.11	3,072	3.57	4.16	90	0.66	69.0	0.31	1,080.0	4.91	208.0	0.95
CQDM31SC1- SD	450	3,844	1,879.3	-10	3,342	3.89	3,844	4.47	5.48	120	0.88	75.3	0.34	1,400.0	6.36	284.0	1.29
CQDM37C1- SD	450	4,611	2,281.0	-10	4,009	4.66	4,611	5.36	6.79	150	1.10	99.0	0.45	1,720.0	7.82	312.0	1.42

다단 SLIM(폭 830 / 높이 2,000)

모 델 명	프런트높이	냉동능력	소요전력	증발온도	소요 냉동 능력				전시면적	소요 전력 및 전류치 (단상 220V 60Hz)							
					25℃ 60%		27℃ 70%			팬모터		방로히터		제상히터		조명[LED]	
	[mm]	[kcal/h]	[W]	(℃)	[kcal/h]	[kw]	[kcal/h]	[kw]	(㎡)	[W]	[A]	[W]	[A]	[W]	[A]	[W]	[A]
CQND18RB1-SD	400	2,144	296.0	-10	1,864	2.17	2,144	2.49	3.28	90	0.66	54.0	0.25	-	-	152.0	0.69
CQND25RB1-SD	400	2,858	335.0	-10	2,485	2.89	2,858	3.32	4.38	90	0.66	69.0	0.31	-	-	176.0	0.80
CQND31RB1-SD	400	3,573	435.3	-10	3,106	3.61	3,573	4.15	5.47	120	0.88	75.3	0.34	-	-	240.0	1.09
CQND37RB1-SD	400	4,289	513.0	-10	3,730	4.34	4,289	4.99	6.57	150	1.10	99.0	0.45	-	-	264.0	1.20
CQNV18RB1-SD	400	1,730	266.0	-10	1,504	1.75	1,730	2.01	2.72	60	0.44	54.0	0.25	-	-	152.0	0.69
CQNV25RB1-SD	400	2,307	335.0	-10	2,006	2.33	2,307	2.68	3.63	90	0.66	69.0	0.31	-	-	176.0	0.80
CQNV31RB1-SD	400	2,884	435.3	-10	2,507	2.92	2,884	3.35	4.53	120	0.88	75.3	0.34	-	-	240.0	1.09
CQNV37RB1-SD	400	3,460	483.0	-10	3,009	3.50	3,460	4.02	5.44	120	0.88	99.0	0.45	-	-	264.0	1.20
CQNM18RB1-SD	400	2,244	1,056.0	-10	1,952	2.27	2,244	2.61	3.28	90	0.66	54.0	0.25	760.0	3.45	152.0	0.69
CQNM25RB1-SD	400	2,987	1,415.0	-10	2,598	3.02	2,987	3.47	4.38	90	0.66	69.0	0.31	1,080.0	4.91	176.0	0.80
CQNM31RB1-SD	400	3,734	1,835.3	-10	3,247	3.78	3,734	4.34	5.47	120	0.88	75.3	0.34	1,400.0	6.36	240.0	1.09
CQNM37RB1-SD	400	4,483	2,233.0	-10	3,898	4.53	4,483	5.21	6.57	150	1.10	99.0	0.45	1,720.0	7.82	264.0	1.20

세미 다단(폭 1,083 / 높이 1,540)

모 델 명	프런트높이	냉동능력	소요전력	증발온도	소요 냉동 능력				전시면적	소요 전력 및 전류치 (단상 220V 60Hz)							
					25℃ 60%		27℃ 70%			팬모터		방로히터		제상히터		조명[LED]	
	[mm]	[kcal/h]	[W]	(℃)	[kcal/h]	[kw]	[kcal/h]	[kw]	(㎡)	[W]	[A]	[W]	[A]	[W]	[A]	[W]	[A]
CQAD18LB1-SD	400	1,364	242	-10	1,186	1.38	1,364	1.59	3.56	90	0.66	54.0	0.25	-	-	98.0	0.45
CQAD25LB1-SD	400	1,816	279	-10	1,579	1.84	1,816	2.11	4.74	90	0.66	69.0	0.31	-	-	120.0	0.55
CQAD31LB1-SD	400	2,272	353	-10	1,976	2.30	2,272	2.64	5.93	120	0.88	75.3	0.34	-	-	158.0	0.72
CQAD37LB1-SD	400	2,724	429	-10	2,369	2.75	2,724	3.17	7.11	150	1.10	99.0	0.45	-	-	180.0	0.82
CQAM18LB1-SD	400	1,645	1,002	-10	1,430	1.66	1,645	1.91	3.56	90	0.66	54.0	0.25	760.0	3.45	98.0	0.45
CQAM25LB1-SD	400	2,193	1,359	-10	1,907	2.22	2,193	2.55	4.74	90	0.66	69.0	0.31	1,080.0	4.91	120.0	0.55
CQAM31LB1-SD	400	2,740	1,753	-10	2,383	2.77	2,740	3.19	5.93	120	0.88	75.3	0.34	1,400.0	6.36	158.0	0.72
CQAM37LB1-SD	400	3,289	2,149	-10	2,860	3.33	3,289	3.82	7.11	150	1.10	99.0	0.45	1,720.0	7.82	180.0	0.82
AQAMR0LB1T-SD	400	2,760	707	-10	2,400	2.79	2,760	3.21	3.51	60	0.44	46.0	0.21	560.0	2.55	41.0	0.19

슬라이딩 도어(폭 920 / 높이 2,000)

모 델 명	프런트높이	냉동능력	소요전력	증발온도	소요 냉동 능력				전시면적	소요 전력 및 전류치 (단상 220V 60Hz)							
					25℃ 60%		27℃ 70%			팬모터		방로히터		제상히터		조명[LED]	
	[mm]	[kcal/h]	[W]	(℃)	[kcal/h]	[kw]	[kcal/h]	[kw]	(㎡)	[W]	[A]	[W]	[A]	[W]	[A]	[W]	[A]
CQLD18RB1-SD	400	1,929	452	-10	1,342	1.56	1,929	2.24	3.84	246	2.14	54.0	0.25	-	-	152.0	0.69
CQLD25RB1-SD	400	2,571	491	-10	1,789	2.08	2,571	2.99	5.12	246	2.14	69.0	0.31	-	-	176.0	0.80
CQLD31RB1-SD	400	3,214	630	-10	2,236	2.60	3,214	3.74	6.40	315	2.73	75.3	0.34	-	-	240.0	1.09
CQLD37RB1-SD	400	3,859	747	-10	2,684	3.12	3,859	4.49	7.67	384	3.32	99.0	0.45	-	-	264.0	1.20
CQLM18RB1-SD	400	2,020	1,212	-10	1,405	1.63	2,020	2.35	3.84	246	2.14	54.0	0.25	760.0	3.45	152.0	0.69
CQLM25RB1-SD	400	2,688	1,571	-10	1,870	2.17	2,688	3.13	5.12	246	2.14	69.0	0.31	1,080.0	4.91	176.0	0.80
CQLM31RB1-SD	400	3,363	2,030	-10	2,339	2.72	3,363	3.91	6.40	315	2.73	75.3	0.34	1,400.0	6.36	240.0	1.09
CQLM37RB1-SD	400	4,034	2,467	-10	2,806	3.26	4,034	4.69	7.67	384	3.32	99.0	0.45	1,720.0	7.82	264.0	1.20

이단 대면(폭 1,083 / 높이 1,050)

모 델 명	프런트높이	냉동능력	소요전력	증발온도	소요 냉동 능력				전시면적	소요 전력 및 전류치 (단상 220V 60Hz)							
					25℃ 60%		27℃ 70%			팬모터		방로히터		제상히터		조명[LED]	
	[mm]	[kcal/h]	[W]	(℃)	[kcal/h]	[kw]	[kcal/h]	[kw]	(㎡)	[W]	[A]	[W]	[A]	[W]	[A]	[W]	[A]
CLAM12AE1-SD	550	781	565	-10	679	0.79	781	0.91	1.28	60	0.44	37.0	0.17	440.0	2.00	28.0	0.13
CLAM18AE1-SD	550	1,273	950	-10	1,107	1.29	1,273	1.48	2.29	90	0.66	54.0	0.25	760.0	3.45	46.0	0.21
CLAM25AE1-SD	550	1,996	1,295	-10	1,736	2.02	1,996	2.32	3.06	90	0.66	69.0	0.31	1,080.0	4.91	56.0	0.25
CLAM31AE1-SD	550	2,290	1,667	-10	1,991	2.32	2,290	2.66	3.82	120	0.88	75.3	0.34	1,400.0	6.36	72.0	0.33
CLAM37AE1-SD	550	2,583	2,053	-10	2,246	2.61	2,583	3.00	4.59	150	1.10	99.0	0.45	1,720.0	7.82	84.0	0.38
ALAM9EAE1T-SP	550	781	302	-10	679	0.79	781	0.91	1.13	30	0.22	16.5	0.08	240.0	1.09	15.0	0.07

슬라이딩 대면(폭 1,120 / 높이 1,200)

모 델 명	프런트높이	냉동능력	소요전력	증발온도	소요 냉동 능력				전시면적	소요 전력 및 전류치 (단상 220V 60Hz)							
					25℃ 60%		27℃ 70%			팬모터		방로히터		제상히터		조명[LED]	
	[mm]	[kcal/h]	[W]	(℃)	[kcal/h]	[kw]	[kcal/h]	[kw]	(㎡)	[W]	[A]	[W]	[A]	[W]	[A]	[W]	[A]
SCAF18RF1P-SD	620	725	873	-10	630	0.73	725	0.84	2.29	18	0.08	15.0	0.07	820.0	3.73	20.0	0.09
SCAF25RF1P-SD	620	966	1,171	-10	840	0.98	966	1.12	3.05	27	0.12	20.0	0.09	1,100.0	5.00	24.0	0.11
SCAF31RF1P-SD	620	1,208	1,488	-10	1,050	1.22	1,208	1.41	3.80	36	0.16	50.0	0.23	1,370.0	6.23	32.0	0.15
SCAF37RF1P-SD	620	1,449	1,782	-10	1,260	1.47	1,449	1.68	4.58	36	0.16	60.0	0.27	1,650.0	7.50	36.0	0.16
SSPF18RG1P-SD	660	725	680	-10	630	0.73	725	0.84	2.30	36	0.16	30.0	0.14	-	-	20.0	0.09
SSPF25RG1P-SD	660	966	1,100	-10	840	0.98	966	1.12	3.00	45	0.20	40.0	0.18	-	-	24.0	0.11

Hinged-Glass 대면(폭 1,080 / 높이 1,030)

모 델 명	프런트높이	냉동능력	소요전력	증발온도	소요 냉동 능력				전시면적	소요 전력 및 전류치 (단상 220V 60Hz)							
					25℃ 60%		27℃ 70%			팬모터		방로히터		제상히터		조명[LED]	
	[mm]	[kcal/h]	[W]	(℃)	[kcal/h]	[kw]	[kcal/h]	[kw]	(㎡)	[W]	[A]	[W]	[A]	[W]	[A]	[W]	[A]
SCAF18HG1P-SP	660	604	858	-10	525	0.61	604	0.70	2.67	18	0.08	-	-	820.0	3.73	20.0	0.09
SCAF25HG1P-SP	660	805	1,151	-10	700	0.81	805	0.94	3.58	27	0.12	-	-	1,100.0	5.00	24.0	0.11
SCAF31HG1P-SP	660	1,007	1,438	-10	875	1.02	1,007	1.17	4.47	36	0.16	-	-	1,370.0	6.23	32.0	0.15
SCAF37HG1P-SP	660	1,208	1,722	-10	1,050	1.22	1,208	1.40	5.36	36	0.16	-	-	1,650.0	7.50	36.0	0.16
SSPF18HG1P-SP	700	604	680	-10	525	0.61	604	0.70	2.70	36	0.16	-	-	-	-	20.0	0.09
SSPF25HG1P-SP	700	805	1,100	-10	700	0.81	805	0.94	3.60	45	0.20	-	-	-	-	24.0	0.11

롤케이지(폭 970 / 높이 2,000)

모 델 명	프런트높이	냉동능력	소요전력	증발온도	소요 냉동 능력				전시면적	소요 전력 및 전류치 (단상 220V 60Hz)							
					25℃ 60%		27℃ 70%			팬모터		방로히터		제상히터		조명[LED]	
	[mm]	[kcal/h]	[W]	(℃)	[kcal/h]	[kw]	[kcal/h]	[kw]	(㎡)	[W]	[A]	[W]	[A]	[W]	[A]	[W]	[A]
AGDD18RN1-SD	-	2,704	346.0	-10	2,351	2.73	2,704	3.14	3.28	200	1.75	54.0	0.25	-	-	92.0	0.42
AGDD25RN1-SD	-	3,600	501.0	-10	3,130	3.64	3,600	4.19	4.38	320	2.80	69.0	0.31	-	-	112.0	0.51
AGDD31RN1-SD	-	4,501	583.3	-10	3,914	4.55	4,501	5.23	5.47	360	3.15	75.3	0.34	-	-	148.0	0.67
AGDD37RN1-SD	-	5,402	747.0	-10	4,698	5.46	5,402	6.28	6.56	480	4.20	99.0	0.45	-	-	168.0	0.76

냉동 평대(폭 984 / 높이 1,050)

모 델 명	프런트높이	냉동능력	소요전력	증발온도	소요 냉동 능력				전시면적	소요 전력 및 전류치 (단상 220V 60Hz)							
					25℃ 60%		27℃ 70%			팬모터		방로히터		제상히터		조명[LED]	
	[mm]	[kcal/h]	[W]	(℃)	[kcal/h]	[kw]	[kcal/h]	[kw]	(㎡)	[W]	[A]	[W]	[A]	[W]	[A]	[W]	[A]
CVUF1809A1-SD	890	1,061	1,856	-30	923	1.07	1,061	1.23	1.30	40	0.30	285.8	1.30	1,506.0	6.85	24.0	0.11
CVUF2509A1-SD	890	1,415	2,477	-30	1,230	1.43	1,415	1.65	1.73	40	0.30	382.5	1.74	2,022.0	9.19	32.0	0.15
CVUF3109A1-SD	890	1,948	3,105	-30	1,694	1.97	1,948	2.27	2.15	60	0.45	473.2	2.15	2,540.0	11.55	32.0	0.15
CVUF3709A1-SD	890	2,122	3,734	-30	1,845	2.15	2,122	2.47	2.60	60	0.45	571.6	2.60	3,054.0	13.88	48.0	0.22
AVUFCR09A1T-SD	890	1,061	1,856	-30	923	1.07	1,061	1.23	1.30	40	0.30	285.8	1.30	1,506.0	6.85	24.0	0.11

냉동 콤비(폭 980 / 높이 1,950)

모 델 명	프런트높이	냉동능력	소요전력	증발온도	소요 냉동 능력				전시면적	소요 전력 및 전류치 (단상 220V 60Hz)							
					25℃ 60%		27℃ 70%			팬모터		방로히터		제상히터		조명[LED]	
	[mm]	[kcal/h]	[W]	(℃)	[kcal/h]	[kw]	[kcal/h]	[kw]	(㎡)	[W]	[A]	[W]	[A]	[W]	[A]	[W]	[A]
AMC-F1820L1T-SP	500	1,602	5,312	-40	836	0.97	961	1.12	-	66	0.30	631	2.87	2,063	9.38	68	0.31
					557	0.65	641	0.75	-	64	0.32	286	1.30	2,101	9.55	33	0.15
AMC-F2520L1T-SP	500	2,134	7,145	-40	1,113	1.29	1,280	1.49	-	88	0.40	828	3.76	2,850	12.95	85	0.39
					743	0.86	854	0.99	-	64	0.32	382	1.74	2,804	12.75	44	0.20
AMC-F3720L1T-SP	500	3,206	10,406	-40	1,673	1.95	1,924	2.24	-	132	0.60	1235	5.61	3,975	18.07	119	0.54
					1,115	1.30	1,283	1.49	-	96	0.48	572	2.60	4,211	19.14	66	0.30
AMC-FCR20L1T-SP	500	1,668	6,721	-40	827	0.96	951	1.11	-	44	0.20	841	3.82	2,333	10.60	51	0.39
					623	0.72	716	0.83	-	64	0.32	397	1.80	2,974	13.52	17	0.08

냉동 리치인(폭 860 / 높이 2,000 • 2,100)

모 델 명	프런트높이	냉동능력	소요전력	증발온도	소요 냉동 능력				전시면적	소요 전력 및 전류치 (단상 220V 60Hz)							
					25℃ 60%		27℃ 70%			팬모터		방로히터		제상히터		조명[LED]	
	[mm]	[kcal/h]	[W]	(℃)	[kcal/h]	[kw]	[kcal/h]	[kw]	(㎡)	[W]	[A]	[W]	[A]	[W]	[A]	[W]	[A]
CQGF1RB1D-SD	400	487	1,590	-40	424	0.49	487	0.57	2.20	30	0.22	52.0	0.24	1,430.0	6.50	78.0	0.35
CQGF2RB1D-SD	400	974	2,003	-40	847	0.98	974	1.13	4.57	60	0.44	91.0	0.41	1,740.0	7.91	112.0	0.51
CQGF3RB1D-SD	400	1,496	3,064	-40	1,300	1.51	1,496	1.74	6.86	90	0.66	139.0	0.63	2,685.0	12.20	150.0	0.68
CQGF4RB1D-SD	400	1,991	3,854	-40	1,731	2.01	1,991	2.32	9.15	120	0.88	183.8	0.84	3,512.0	15.96	38.0	0.17
AQGFCRB1D-SD	400	974	2,003	-40	847	0.98	974	1.13	4.57	60	0.44	91.0	0.41	1,740.0	7.91	112.0	0.51
CQGF2SD1B-SD	500	1,023	2,003	-40	889	1.03	1,023	1.19	4.57	60	0.44	91.0	0.41	1,740.0	7.91	112.0	0.51
CQGF3SD1B-SD	500	1,571	3,064	-40	1,365	1.59	1,571	1.83	6.86	90	0.66	139.0	0.63	2,685.0	12.20	150.0	0.68
CQGF4SD1B-SD	500	2,091	3,854	-40	1,818	2.11	2,091	2.43	9.15	120	0.88	183.8	0.84	3,512.0	15.96	38.0	0.17

편의점용

모 델 명	프런트높이	냉동능력	소요전력	증발온도	소요 냉동 능력				전시면적	소요 전력 및 전류치 (단상 220V 60Hz)							
					25℃ 60%		27℃ 70%			팬모터		방로히터		제상히터		조명[LED]	
	[mm]	[kcal/h]	[W]	(℃)	[kcal/h]	[kw]	[kcal/h]	[kw]	(㎡)	[W]	[A]	[W]	[A]	[W]	[A]	[W]	[A]
CDA-D09QF1ST-GS	310	859	100	-10	-	-	-	-	2.50	60	0.44	26.0	0.12	-	-	14.0	0.06
CDA-D12QF1ST-GS	310	1,149	116	-10	-	-	-	-	3.33	60	0.44	37.0	0.17	-	-	19.0	0.09
CDA-D18QF1ST-GS	310	1,724	172	-10	-	-	-	-	4.94	90	0.66	54.0	0.25	-	-	28.0	0.13
CDA-D28QF1ST-GS	310	2,586	274	-10	-	-	-	-	7.45	150	1.10	81.8	0.37	-	-	42.0	0.19
CDA-D37QF1ST-GS	310	3,447	336	-10	-	-	-	-	9.92	180	1.32	99.0	0.45	-	-	57.0	0.26
CDA-D09QA1ST-GS	310	859	100	-10	-	-	-	-	2.50	60	0.44	26.0	0.12	-	-	14.0	0.06
ADB-D12RPF1S-GH	310	1,149	116	-10	-	-	-	-	3.33	60	0.44	37.0	0.17	-	-	19.0	0.09
ADB-D18RPF1S-GH	310	1,724	172	-10	-	-	-	-	4.94	90	0.66	54.0	0.25	-	-	28.0	0.13
CDPD0919F1SC-GS	580	859	146	-10	-	-	-	-	1.87	120	0.88	12.0	0.05	-	-	14.0	0.06
CDPD1219F1SC-GS	580	1,149	148	-10	-	-	-	-	2.44	120	0.88	9.0	0.04	-	-	19.0	0.09

Condensing Unit

냉동기

- 인버터
- 프라임
- 반밀폐
- 콘덴서

Carrier 캐리어냉장

캐리어
지능형 인버터 냉동기

국내 유일 실내기와 실외기가 상호 통신하며 제어하는 인버터 냉동기

제22회 에너지위너상 에너지 절약상 수상

- 에너지 소비 효율 최대 49% 절감(정속형 대비)
- 실외기 소음 82% 감소 (정속형 대비)
- 국내 최초 인버터 -25℃ 냉동 제어
- 2마력에서 10마력까지 다양한 라인업(냉장/냉동)
- 장배관 설치 가능(130m, 단, 필히 제조사 승인 조건임)
- 세계에서 인정받는 성능(CE 인증 획득)
- 인버터 설치실명제 운영

Why Carrier Inverter CDU?

소음 82% 감소 효과

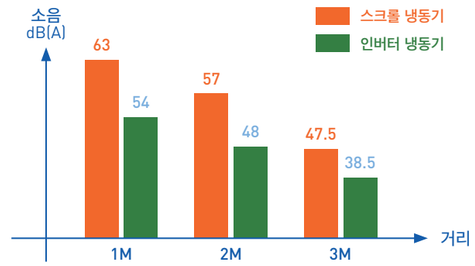

주) 냉동기 2&3마력 기준

전기료 최대 50% / 평균 40% 절감 효과

- 컴프레셔의 ON/OFF으로 발생하는 전력소모의 최소화
- 캐리어만의 특허인 스마트 제상 시스템

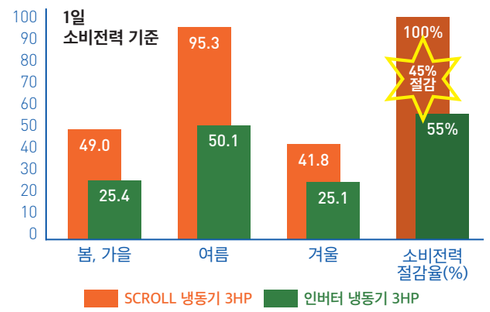

장배관 최대 130m 연결 가능

장배관 설치에 대한 캐리어만의 기술

전자식 팽창밸브의 능동적 과열도 제어	안정적인 오일 회수 기능
· 지능형 과열도 조절로 안정적인 고내 온도 유지	· 전자식 팽창밸브의 오일 회수 제어 로직
	· 압축기 회전수 제어 로직으로 안정적인 오일 회수
	· 유분리기 장착

스마트한 관리와 점검

- 원격[IoT] 유지보수 서비스 [스마트폰]

- 디지털 정비 점검 서비스 [노트북 & 스마트폰]

※ 스마트폰은 무선 DST(Dealer Service Tool) 연결이 필요합니다.

모델 라인업

구분		타입/마력	1	1.5	2	3	4	5	7.5	8	10	15	20	25	30	35	40	50
인버터	냉장	지능형			CIR020SMAI1	CIR030SMAI1	CIR040SMAI(1/3)	CIR050SMAI(1/3)		CIS080SMAI	CIS100SMAI							
		독립형			CIR020SMAD1	CIR030SMAD1	CIR040SMAD(1/3)	CIR040SMAD(1/3)		CIS080SMAD	CIS100SMAD							
		경제형			CIR020SMAI(D) 1W	CIR030SMAI(D) 1W												
	냉동	지능형			CIR020SLZI1	CIR030SLZI1	CIR040SLZI1	CIR050SLZI1		CIS080SLAI	CIS100SLAI							
		독립형			CIR020SLZD1	CIR030SLZD1	CIR040SLZD1	CIR050SLZD1		CIS080SLAD	CIS100SLAD							
프라임	왕복동	R22		CNHA15SM (XN, XX, XE)	CNHA20SM (XN, XX, XE)	CNHB30SM (XN, XX, XE)	CNHB40SM (XN, XX, XE)	CLHC050SM (XN, XX, XE)										
		R404	CIHA10SM(ZX)															
	스크롤	R404			CNZA20SM (ZN, ZX, ZE)	CNZB30SM (ZN, ZX, ZE)	CNZB40SM (ZN, ZX, ZE)	CLZC50SM (ZN, ZE(1/3))										
	응축기 증대형	R404						CLZC50SM (JN3, JE3, JP3)	CLZ075SM (JN3, JE3, JP3)		CLZ100SM (JN3, JE3, JP3)							
	저온용	ZFI							CLZ075SLZP3		CLZ100SLZP3	CLZ150SLZP3						
반밀폐 일체형	BITZER	중온용						CPB050SM	CPB075SM		CPB100SM	CPB150SM	CPB200SM	CPB250SM	CPB300SM		CPB400SM	
		동결용						CPB050SF	CPB075SF		CPB100SF	CPB150SF	CPB200SF	CPB250SF	CPB300SF			
	DORIN	중온용						CPD050SM	CPD075SM		CPD100SM	CPD150SM	CPD200SM	CPD250SM	CPD300SM	CPD400SM		
		동결용										CPD150SF	CPD200SF	CPD250SF	CPB300SF	CPB400SF		
	SANYO	분리형 싱글						CRG050SL	CRG075SL		CRG100SL	CRG150SL	CRG200SL					
		분리용 2멀티									CMG1002MXE3	CMG1502MXE3	CMG2002MXE3	CMG2502MXE3	CMG3002MXE3	CMG3502MXE3		
분리형 V형 콘덴서						CRA03SV		CRA05SV	CRA07SV		CRA10SV	CRA15SV	CRA20SV	CRA25SV	CRA30SV		CRA40SV	CRA50SV
일체형 콘덴서								PK050X3G	PK075X3G		PK100X3G	PK150X3G	PK200X3G	PK250X3G	PK300X3G	PK400X3G		PK500X3G

냉동기 모델명 부여기준

C	P	D	0 5 0	S	M	X	P	3	■	—	S P
①	②	③	④ ⑤ ⑥	⑦	⑧	⑨	⑩	⑪	⑫	⑬	⑭ ⑮

Etc OM OEM Production SP 표준 SF 표준 WE 표준(Bitzer comp 10~20hp 오일펌프 무)

생산분류

Power Supply
1 1PH 220V 60Hz 2 3PH 220V 60Hz 3 3PH 380V 60Hz 4 3PH 220V 50Hz 5 3PH 380V 50Hz 6 3PH 460V 60Hz

Control Wiring Type(기동반)
N N/A E (MCC+MCF) P (MCC+MCF+MEF+MCH)

Inverter 냉동기
I 통신형 D 독립형

정속형 냉동기(Refrigerants) X R22 Z R404A Y R134a H 응축기증대 U R448 V R449 W R507

Inverter 냉동기
Z R404A A R410A

Application Temperature M Medium Temperature L Low Temperature F For Freezing(2 stage comp)

Compressor Quantity S Single 2~6 Quantity

Compressor Output(Unit : Horse Power) 075 7.5hp 150 15hp

Compressor Type
B Bitzer Semi-Hermetic Reciprocating
D Dorin Semi-Hermetic Reciprocating G Sanyo Reciprocating Compressor V Bock Reciprocating Compressor R Rotary
M Mitsubishi Reciprocating H Hermetic Reciprocating Z Scroll Comp S Inverter Scroll

Condenser Type
P Air Cooled Packaged Type R Remote Condenser Type W Water Cooled Type I Inverter Refrigerator
C Central Remote Condenser Type L Prime Refrigerator M Mulit remote condenser type

Carrier Refrigerator

유니트 쿨러 모델명 부여기준

C	U	D	0 3 0	E	F	B	X	E	3	—	S P
①	②	③	④ ⑤ ⑥	⑦	⑧	⑨	⑩	⑪	⑫	⑬	⑭ ⑮

Etc
OM OEM Production SP 표준

Power Supply
1 1Ph 220V 60Hz 2 3Ph 220V 60Hz 3 3Ph 380V 60Hz 4 3Ph 220V 50Hz 5 3Ph 380V 50Hz

Control Wiring E 단자대 부착

Refrigerants X R22 Y R134a Z R404A I R410A

Ventilation B Blower D Duct

CUP Model A 500φDUCT B 500φBLOW C 550φDUCT D 550φBLOW

Application
F Medium Temperature (+10 ~ -10C°) L Low Temperature (-20 ~ -30C°) S Freezing (-30C°이하) H Air Conditioning (+5 ~ +15C°)

Defrost Type
E Electric Heater Defrost W Water Spray Defrost H HotA Gas Defrost A Air Defrost

Cooling Capacity

Unit cooler Type
D Standard(표준형/천정)- btu단위 M Low Velocity(저풍속형/천정) T Slim (초박형) R Inverter(인버터형)
A Standard(중대형/천정) K Standard (중대형/천정) P Prime(도달거리 중대형)

U Unit cooler C Carrier T Thin(슬림형)

C Carrier A Autech

캐리어 인버터

	인버터	정속형
콤프 속도	가변형(30Hz ~ 90Hz로 속도 조절)	일정함(60Hz로 일정)
희망 온도 도달	콤프 속도로 온도 제어하여 온도 편차 최소화	압력 차이로 콤프 운전하여 인버터 대비 온도 편차 많음
상품 보관 온도 2℃ 세팅 시	2 ~ 3℃로 운전	2 ~ 8℃로 운전
전기료	운전 중 콤프의 ON/OFF가 최소화되어 전력 소모 최소화(제상 제외)	운전 중 콤프 ON/OFF가 반복되어 과다한 전력 소모와 상하 편차 발생

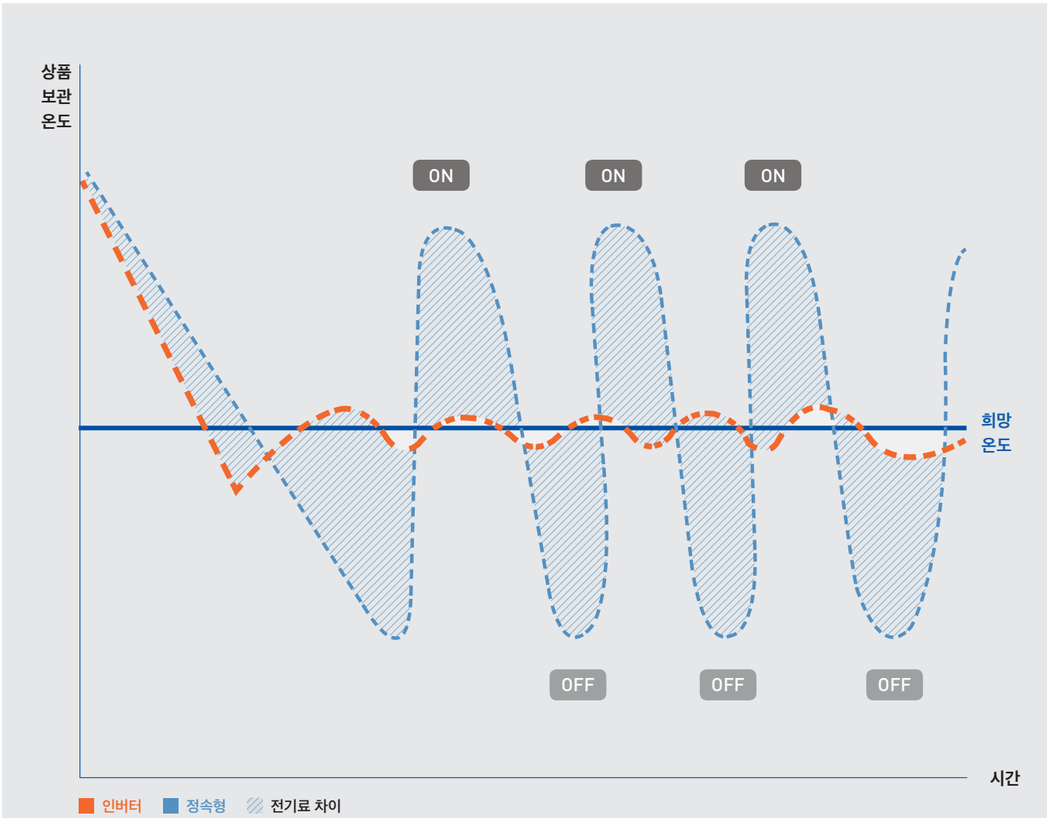

최고의 기술, 최소의 전력
캐리어 인버터 냉동기

On/Off로 발생하는 전력소모와 제상 발생 횟수가
최소화됨으로써 획기적인 소비 전력 절감

희망온도에서 부드러운 콤프와 팬모터 운전으로
소음에 대한 민원 해결

최악의 환경에서도 최적의 온도 제어

구입 후에도 계속되는 1년 무상 서비스
(냉동기, 유니트 쿨러, 리모트 판넬 3가지를 한 세트로 구매 시)

Real 지능형 인버터 냉장용
냉장용 인버터

Real 지능형 인버터 냉동용
냉동용 인버터

캐리어 인버터 쇼케이스 실외기의 구성

- A 인버터 제어 컨트롤러
- B 고효율 팬모터 ▶ MICOM과 압력 센서로 계산하여 팬모터 속도를 조절
- C 수액기 ▶ 증발기 내에서 소비되는 냉매량이 변화하여도 원활하고 안정적인 냉매 공급 가능
- D 대용량 열교환기 ▶ 여름 혹서기에 대응한 설계로 전열면적 극대화
- E 저소음·고효율 압축기 ▶ 2~5HP : 트윈 로터리 BLDC 압축기 / 8HP 이상: BLDC 스크롤 압축기
- F Sight Glass ▶ 적정 냉매량 및 배관 내부 수분 확인
- G Dryer ▶ 배관 내부 수분 및 이물질 제거

  * 편리한 One-Stop 서비스(노트북 하나로 모든 문제를 한 눈에 체크 가능)
- H 세계에서 인증하는 CE 인증 획득(2-8PH: 획득 완료 / 10PH: 획득 예정)
- I 2019 냉장·냉동 업계 최초, 지능형 인버터 냉동기 '에너지 위너상(에너지 절약상)' 수상(냉장 2 ~ 5HP)

냉동 인버터 냉동기 사양(2-5HP)

모델(Model)		단위 (Unit)	인버터 냉동 - 공냉식 일체형			
			CIR020SLZI1 CIR020SLZD1	CIR030SLZI1 CIR030SLZD1	CIR040SLZI1 CIR040SLZD1	CIR050SLZI1 CIR050SLZD1
공칭용량(Nominal Output)		HP	2	3	4	5
법정냉동능력(Refrigeration ton)		RT	0.74	1.26	1.9	1.94
전원(Power)			220V-60 / 50Hz-1Ph	220V-60 / 50Hz-1Ph	220V-60Hz-1Ph	220V-60Hz-1Ph
냉매 및 증발온도(Refrigerant, ET)		℃	R410A, -5 ~ -40		R410A, -5 ~ -40	R404A, -5 ~ -40
설치조건(Installment condition)		℃	실외 설치, -20 ~ +40		실외 설치, -20 ~ +40	
압축기 (Compressor)	형식(Type)		TOSHIBA : 인버터 BLDC 트윈로터리식 (Inverter BLDC Twin Rotary)			
	토출량(Displacement)	㎥/h	2.83	4.77	9.14	11.92
	운전전류(Rated Ampere)	Amp	6.3	10.1	11.2	14.5
응축기 (Condenser)	형식(Type)		CORRUGATED FIN(방청코팅) & CU TUBE			
	Fan직경(Fan diameter)	㎜	500	500	500 x 2EA	500 x 2EA
	전동기출력(Motor output)	W	BLDC 64	BLDC 64	BLDC 64 x 2EA	BLDC 64 x 2EA
냉동유 (Refrigeration Oil)	모델(Model)		POE(VG74)			
	초기충진량(Oil charge)	ℓ	0.65	0.9	1.9	1.9
수액기 용량(Receiver tank)		ℓ	2.4	2.4	4.2	4.2
액분리기 용량(Accumulator)			Installation			
보호 장치(Safety equipment)			PRESSURE SENSOR, TEMPERATURE SENSOR, COMP. THERMOMETER			
내장 부품(Inner parts)			OLENOID VALVE, FILTER DRIER, SIGHT GLASS, INJECTION SYSTEM,CHECK VALVE		SOLENOID VALVE, FILTER DRIER, SIGHT GLASS, INJECTION SYSTEM	
제어반 내장 부품(Control panel parts)			Inverter, Terminal Block, Harness			
배관 허용 최대 거리		m	30	40	50	60
배관 허용 최대 고저차(5m마다 오일트랩, 액 루프 설치)		m	10	20	20	30
배관 규격 (Connection tube)	흡입관(Suction line)	㎜	Φ12.7	Φ15.88	Φ15.88	Φ19.05
	액관(Liquid line)	㎜	Φ9.52	Φ9.52	Φ9.52	Φ12.7
외형치수 (Ext. dimension)	W	㎜	907	907	907	1,287
	H	㎜	820	820	1.439	1,442
	D	㎜	320	320	320	565
제품중량(Weight)		Kg	56	58	86	124

• SLZI1은 지능형, SLZD1은 독립형 모델임
• 독립형 인버터는 타사 제품 연결 사용 시 자사 서비스 적용 불가

냉장 인버터 냉동기 사양(2-5HP)

모델(Model) (저온저장고용)		단위 (Unit)	인버터(INVERTER) - 공냉식 일체형(Air Cooled Package Condensing Unit)				
			CIR020SMAI1 CIR020SMAD1	CIR030SMAI1 CIR030SMAD1	CIR040SMAI1 CIR040SMAD1	CIR040SMAI3 CIR040SMAD3	CIR050SMAI3 CIR050SMAD3
공칭용량(Nominal Output)		HP	2	3	4	4	5
법정냉동능력(Refrigeration ton)		RT	0.82	1.21	1.71	1.71	2.44
전원(Power)			220V-60 / 50Hz-1Ph	220V-60 / 50Hz-1Ph	220V-60 / 50Hz-1Ph	380V-60 / 50Hz-3Ph-4N	380V-60 / 50Hz-3Ph-4N
냉매 및 증발온도(Refrigerant, ET)		℃	R410A, +10 ~ -10				
설치조건(Installment condition)		℃	실외 설치, -20 ~ +40				
압축기 (Compressor)	형식(Type)		인버터 BLDC 트윈로터리식 (Inverter BLDC Twin Rotary)				
	정격출력(Rated output)	Kw	1.5	2.2	3.0	3.0	3.7
	토출량(Displacement)	㎥/h	3.13	5.26	6.26	6.26	8.98
	운전전류(Rated Ampere)	Amp	6	13	21	13.7	14
응축기 (Condenser)	형식(Type)		CORRUGATED FIN & CU TUBE				
	Fan직경(Fan diameter)	㎜	500	500	500 x 2EA	500 x 2EA	500 x 2EA
	전동기출력(Motor output)	W	BLDC 64	BLDC 64	BLDC 64 x 2EA	BLDC 64 x 2EA	BLDC 64 x 2EA
냉동유 (Refrigeration Oil)	모델(Model)		POE				
	초기충진량(Oil charge)	ℓ	0.5	0.7	1.2	1.2	1.7
수액기 용량(Receiver tank)		ℓ	2.4	2.4	4.2	4.2	4.2
액분리기 용량(Accumulator)			Installation				
보호 장치(Safety equipment)			HIGH & LOW PRESSURE SENSOR, TEMPERATURE SENSOR				
내장 부품(Inner parts)			SOLENOID VALVE, FILTER DRIER, SIGHT GLASS,CHECK VALVE(독립형)				
제어반 내장 부품(Control panel parts)			Inverter, Terminal Block, Harness				
배관 허용 최대 거리		m	30	35	50	50	50
배관 허용 최대 고저차(5m마다 오일트랩, 액 루프 설치)		m	15	15	25	25	25
배관 규격 (Connection tube)	흡입관(Suction line)	㎜	Φ12.7	Φ12.7	Φ15.88	Φ15.88	Φ19.05
	액관(Liquid line)	㎜	Φ9.52	Φ9.52	Φ9.52	Φ9.52	Φ12.7
외형치수 (Ext. dimension)	W	㎜	907	907	907	907	907
	H	㎜	320	320	320	320	320
	D	㎜	820	820	1439	1439	1439
제품중량(Weight)		Kg	55	57	84	84	89

• SMAI1은 지능형, SMAD1은 독립형 모델임
• 독립형 인버터는 타사 제품 연결 사용 시 자사 서비스 적용 불가

더 강해진 냉동능력, 저소음, 저진동

캐리어 인버터 8HP·10HP 냉동기

- 탁월한 냉동능력
  (8HP : 자사 동급 반밀폐 대비 41% 냉동능력 상승, 10HP : 자사 동급 반밀폐 대비 56% 냉동능력 상승)
- 장배관 사용 가능
  (최장 130m까지 장배관 사용 가능)
- 넓은 전열면적
- 획기적인 소비 전력 절감
- 소음 최소화
- 최적의 온도 제어
- 노트북 하나로 간단한 유지보수
- 구입 후에도 계속되는 1년 무상 서비스
  (냉동기, 유니트 쿨러, 리모트 판넬 3가지를 한 세트로 구매 시)

Real 지능형 인버터 냉장용 — 냉장용 인버터

Real 지능형 인버터 냉동용 — 냉동용 인버터

탁월한 전기료 비용 절감 (34%)

년간 약 **2,318,000원** 절감

자사 반밀폐 냉장 10HP　　자사 인버터 10HP

• 자사 테스트 기준(1일 24시간 중 2시간 제상Time)
• 전기료는 1kW당 110원으로 계산

냉동 인버터 냉동기 사양(8-10HP)

모델(Model)		단위(Unit)	CIS080SLAI / CIS080SLAD	CIS100SLAI / CIS100SLAD
공칭용량(Nominal Output)		HP	8	10
법정냉동능력(Refrigeration ton)		RT	3.46	4.17
전원(Power)			380-400V~, 60 / 50Hz, 3Ph-4N	380-400V~, 60 / 50Hz, 3Ph-4N
냉매 및 증발온도(Refrigerant, ET)		℃	R410A, -5 ~ -40	
설치조건(Installment condition)		℃	실외 설치, -20 ~ +45	
압축기 (Compressor)	형식(Type)		인버터 BLDC 스크롤식(Inverter BLDC SCROLL)	
	정격출력(Rated output)	Kw	6.0	7.5
	토출량(Displacement)	㎥/h	14.26	18.3
	운전전류(Rated Ampere)	Amp	14.6	19.7
응축기(Condenser)	형식(Type)		CORRUGATED FIN & CU TUBE	
	Fan직경(Fan diameter)	㎜	500 x 2EA	550 x 2EA
	전동기출력(Motor output)	W	BLDC 64 x 2EA	BLDC 178 x 2EA
냉동유 (Refrigeration Oil)	모델(Model)		PVE OIL (FVC68D)	
	초기 충진량(Oil charge)	ℓ	2.3	2.3
수액기 용량(Receiver tank)		ℓ	7.8	10
액분리기 용량(Accumulator)			Installation	
보호 장치(Safety equipment)			HIGH & LOW PRESSURE SENSOR, TEMPERATURE SENSOR	
내장 부품(Inner parts)			SOLENOID VALVE, FILTER DRIER, SIGHT GLASS,CHECK VALVE(독립형)	
제어반 내장 부품(Control panel parts)			Inverter, Terminal Block, Harness	
배관 허용 최대 거리		m	80	100
배관 허용 최대 고저차(5m마다 오일트랩, 액 루프 설치)		m	30	30
배관 규격 (Connection tube)	흡입관(Suction line)	㎜	Φ25.4	Φ28.58
	액관(Liquid line)	㎜	Φ12.7	Φ12.7
외형치수 (Ext. dimension)	W	㎜	1287	1287
	H	㎜	565	565
	D	㎜	1442	1699
제품중량(Weight)		Kg	127	146

• 독립형 인버터는 타사 제품 연결 사용 시 자사 서비스 적용 불가

냉장 인버터 냉동기 사양(8-10HP)

모델(Model)		단위(Unit)	CIS080SMAI / CIS080SMAD	CIS0100SMAI / CIS0100SMAD
공칭용량(Nominal Output)		HP	8	10
법정냉동능력(Refrigeration ton)		RT	3.12	3.95
전원(Power)			380-400V~, 60 / 50Hz, 3Ph-4N	
냉매 및 증발온도(Refrigerant, ET)		℃	R410A, -5 ~ 7.2	
설치조건(Installment condition)		℃	실외 설치, -20 ~ +40	
압축기 (Compressor)	형식(Type)		인버터 BLDC 스크롤식(Inverter BLDC SCROLL)	
	정격출력(Rated output)	Kw	5.5	7.5
	토출량(Displacement)	㎥/h	11.23	14.21
	운전전류(Rated Ampere)	Amp	19.5	25
응축기 (Condenser)	형식(Type)		CORRUGATED FIN & CU TUBE	
	Fan직경(Fan diameter)	㎜	500 x 2EA	550 x 2EA
	전동기출력(Motor output)	W	BLDC 64 x 2EA	BLDC 178 x 2EA
냉동유 (Refrigeration Oil)	모델(Model)		PVE OIL (FVC68D)	
	초기 충진량(Oil charge)	ℓ	1.7	1.7
수액기 용량(Receiver tank)		ℓ	7.8	10
액분리기 용량(Accumulator)			Installation	
보호 장치(Safety equipment)			HIGH & LOW PRESSURE SENSOR, TEMPERATURE SENSOR	
내장 부품(Inner parts)			SOLENOID VALVE, FILTER DRIER, SIGHT GLASS,CHECK VALVE(독립형)	
제어반 내장 부품(Control panel parts)			Inverter, Terminal Block, Harness	
배관 허용 최대 거리		m	80	100
배관 허용 최대 고저차 (5m마다 오일트랩, 액 루프 설치)		m	30	30
배관 규격 (Connection tube)	흡입관(Suction line)	㎜	Φ25.4	Φ28.58
	액관(Liquid line)	㎜	Φ12.7	Φ12.7
외형치수 (Ext. dimension)	W	㎜	1,286	1,287
	H	㎜	1,442	1,699
	D	㎜	565	565
제품중량(Weight)		Kg	126	145

• 독립형 인버터는 타사 제품 연결 사용 시 자사 서비스 적용 불가

CIR020SM / CIR030SM / CIR040SM / CIR050SM

- 인버터 제어 적용
- Simple한 Design
- BLDC 트윈로터리 Compressor 적용
- SCROLL 대비 소음이 적음

모델(Model)		단위 (Unit)	인버터(INVERTER) - 공냉식 일체형(Air Cooled Package Condensing Unit)	
			CIR020SMAI1W CIR020SMAD1W	CIR030SMAI1W CIR030SMAD1W
공칭용량(Nominal Output)		HP	2	3
법정냉동능력(Refrigeration ton)		RT	0.55	0.92
전원(Power)			220V-60 / 50Hz-1Ph	220V-60 / 50Hz-1Ph
냉매 및 증발온도(Refrigerant, ET)		℃	R410A, +10 ~ -10	
설치조건(Installment condition)		℃	실외 설치, -20 ~ +40	실외 설치, -20 ~ +40
압축기 (Compressor)	형식(Type)		인버터 BLDC 트윈로터리식(Inverter BLDC Twin Rotary)	
	정격출력 (Rated output)	Kw	1.5	2.2
	토출량 (Displacement)	㎥/h	3.13	5.26
	운전전류 (Rated Ampere)	Amp	6	13
응축기(Condenser)	형식 (Type)		CORRUGATED FIN & CU - TUBE	
	Fan직경 (Fan diameter)	㎜	500	500
	전동기출력 (Motor output)	W	BLDC 64	BLDC 64
냉동유 (Refrigeration Oil)	모델 (Model)		POE	
	초기충진량 (Oil charge)	ℓ	0.5	0.7
수액기 용량(Receiver tank)		ℓ	2.4	2.4
액분리기 용량(Accumulator)			Installation	
보호 장치(Safety equipment)			HIGH & LOW PRESSURE SENSOR, TEMPERATURE SENSOR	
내장 부품(Inner parts)			SOLENOID VALVE, FILTER DRIER, SIGHT GLASS, CHECK VALVE(독립형 : Independence Type)	
제어반 내장 부품(Control panel parts)			Inverter, Terminal Block, Harness	
배관 허용 최대 거리		m	Φ12.7	Φ12.7
배관 허용 최대 고저차 (5m마다 오일트랩, 액 루프 설치)		m	Φ9.52	Φ9.52
배관 규격 (Connection tube)	흡입관 (Suction line)	㎜	907	907
	액관 (Liquid line)	㎜	320	320
외형치수 (Ext. dimension)	L	㎜	820	820
	W	㎜	52	55
	H	㎜	820	820
제품중량(Weight)		Kg	55	57

Carrier 캐리어냉장

지금까지 경험한 적 없는 냉동기의 혁명
캐리어 프라임 4.0 냉동기

1.0 최고의 성능

내부 방음재와 저소음 팬으로
저소음, 저진동(자사 제품 대비 20% 감소)
전열면적 최적 사양으로
외기온도 45℃ 조건에도 운전 가능

2.0 최적화된 설치, 서비스

넓은 내부 기계실 서비스 공간 확보
(자사 제품 대비 바닥 면적 67% 증대)
내부의 복잡한 구조를 단순화하여 작업 편의성 증대

1.5~15마력

프라임 4.0

캐리어 프라임 4.0 냉동기
믿을 수 있는 브랜드 캐리어가
소비자의 니즈를 적극 반영한
최고의 냉동기를 선보입니다

3.0 놀라운 품질 혁신

배관 구조 개선으로 누설 우려 해소
신뢰성 있는 부품 적용(압축기 제조사 추천 부품)

4.0 컴팩트한 디자인

도시 미관에 최적화된 컴팩트 슬림 디자인
금형 구조 설계로 견고한 디자인

※ 캐리어 프라임 4.0 냉동기는 쇼케이스 매장과 저온창고 등에 활용 가능합니다
※ 제품 외관은 사전예고 없이 변경될 수 있습니다

모델(Model)		단위(Unit)	CIHA10SM (ZX)	CNHA15SM (XN, XX, XE)	CNHA20SM (XN, XX, XE)		CNHB30SM (XN, XX, XE)		CNHB40SM (XN, XX, XE)		CLHC050SM (XN, XX, XE)	
공칭용량(Nominal Output)		HP	1	1.5	2		3		4		5	
법정냉동능력(Refrigeration ton)		RT	0.52	0.97	1.09		1.64		1.94		2.51	
전원(Power)			1PH 60Hz 220V	1PH 60Hz 220V	1PH 60Hz 220V	3PH 60Hz 380V	1PH 60Hz 220V	3PH 60Hz 380V	1PH 60Hz 220V	3PH 60Hz 380V	1PH 60Hz 220V	3PH 60Hz 380V
냉매 및 증발온도(Refrigerant, ET)			R404A, -40 ~ -10	R22/R404A, -10 ~ +10								
냉동능력		℃	1,982	-20 ~ +40	-20 ~ +40		-20 ~ +40		-20 ~ +40			
압축기 (Compressor)	형식(Type)		R404A, -40 ~ -10									
	모델(Model)		NT2180GKV	CR20K6M-PFV	CR24 K6M-PFV	CR24 K6M-TFD	CR37 K6M-PFV	CR37 K6M-TFD	CR47 KQM-PFV	CR47 KQM-TFD	CR62 KQM-PFV	CR62 KQM-TFD
	정격출력 (Rated output)	Kw	0.75	1.12	1.5		2.2		3		3.75	
	토출량 (Displacement)	㎥/h	4.3	8.26	9.29		13.98		16.54		21.4	
	운전전류 (Rated Ampere)	Amp	5.74	10.4	10.3	3.5	16.8	5.6	22	6.8	28.5	8.7
	기동전류	Amp	40	54	60	28	86	45	115	51	155	50
응축기 (Condenser)	형식(Type)		CORRUGATED FIN & CU - TUBE									
	전열면적	㎡	17.2	21.47			25.76		37.84		34.78	
	풍량 (Air volume)	㎥/min	33				63.5				127	
	Fan직경 (Fan diameter)	㎜	¢420				¢500				¢500x2EA	
	전동기 사양, FAN직경	kW	1φ, 6P, 40W				1φ, 6P, 98W				1φ, 6P, 98W x2	3φ, 6P, 103W x2
냉동유 (Refrigeration Oil)	종류		ESTER	SUNISO-3GSD								
	초기 충진량 (Oil charge)	ℓ	0.45	1.33								
수액기 용량(Receiver tank)		ℓ	1	2.4					3.6		4.2	
보호 장치(Safety equipment)			DPS	DUAL PRESSURE SWITCH, HIGH PRESSURE SWITCH(XN타입 적용, XX타입 없음)								
내장 부품(Inner parts)			FILTER DRYER	SERVICE VALVE(XN타입 적용, XX타입 없음), FILTER DRIER								
제어반 내장 부품 (Control panel parts)			단자대, HARNESS(E타입-전자접촉기, 전자개폐기, 차단기)									
배관 규격 (Connection tube)	흡입관 (Suction line)	㎜	Φ9.52	Φ15.88					Φ19.05		Φ22.22	
	액관 (Liquid line)	㎜	Φ6.35	Φ9.52					Φ12.7		Φ12.7	
외형치수 (Ext. dimension)	L x W x H	㎜	903x332x610	1,016x434x694			1,016x434x694				1,016x434x694	
제품중량(Weight)		Kg	80	89	92		94		96		100	

* 성능기준은 CT 45℃, ET -10℃일 때(SUCTION TEMP:18.3℃, SUBCOOLING : 0℃)의 기준임.

1HP

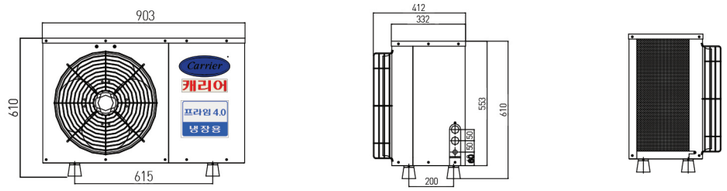

1.5~2HP

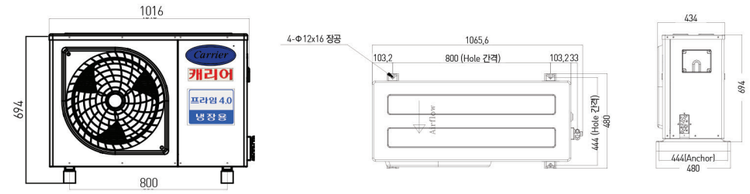

3~4HP

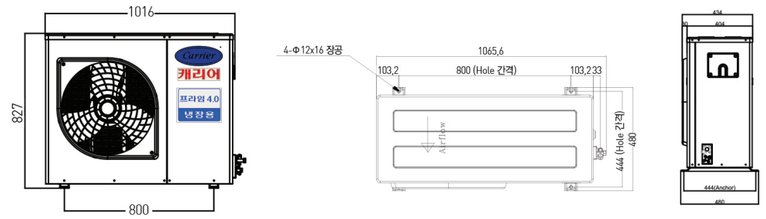

5HP

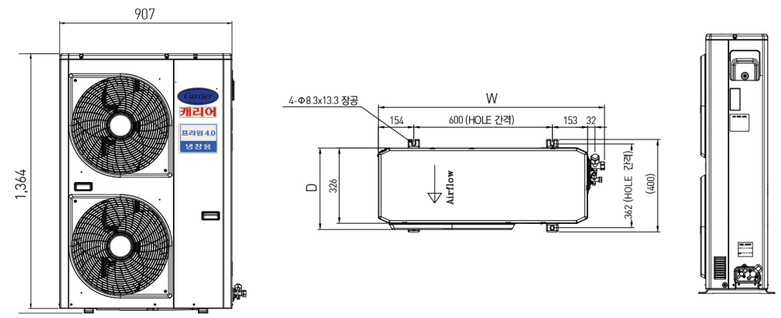

모델(Model)		단위 (Unit)	CNZA20SM (ZN, ZX, ZE)		CNZB30SM (ZN, ZX, ZE)		CNZB40SM (ZN, ZX, ZE)		CLZC50SM (ZN1, ZE1)	CLZC50SM (ZN3, ZE3)
공칭용량(Nominal Output)		HP	2		3		4		5	
법정냉동능력(Refrigeration ton)_R22(R404A)		RT	0.84(Z : 0.87)		1.22(Z : 1.26)		1.62(Z:1.68)		2.04(Z : 2.11)	
전원(Power)			1PH 60Hz 220V	3PH 60Hz 380V	1PH 60Hz 220V	3PH 60Hz 380V	1PH 60Hz 220V	3PH 60Hz 380V	1PH 60Hz 220V	3PH 60Hz 380V
냉매 및 증발온도(Refrigerant, ET)			R404A,-20 ~ +10							
냉동능력		℃	3430 (Z : 3,570)	2990 (Z:2,990)	4990 (Z:5340)	4600 (Z:5070)	6890 (Z:7020)	6880 (Z : 7030)	8070 (Z : 8070)	8520 (Z : 8520)
압축기 (Compressor)	형식(Type)		밀폐형 스크롤식							
	모델(Model)	(R404A)	ZB15KQE-PFV	ZB15KQE-TF7	ZB21KQE-PFV	ZB21KQ-TF7	ZB29KQE-PFV	ZB29KQE-TF7	ZB38KQE-PFV	ZB38KQE-TF7
	정격출력 (Rated output)	Kw	1.5		2.2		3		3.75	
	토출량 (Displacement)	㎥/h	7.144		10.393		13.779		17.344	
	운전전류 (Rated Ampere)	Amp	13.6	5	18.4	7.5	22.1	9.3	30.1	10.7
			15.7	5.1	20.7	7.4	25	9.6		
	기동전류	Amp	61	23	95	39	137	54	144	64
응축기 (Condenser)	형식(Type)		CORRUGATED FIN & CU - TUBE							
	전열면적	㎡	21.47		25.76		37.84		-	
	풍량 (Air volume)	㎥/min	33		63.5		63.5		127	
	전동기 사양, FAN직경	kW	1φ, 6P.40W, Φ420x1		1φ, 6P.98W, Φ500x1		1φ, 6P.98W, Φ500x1		1φ, 6P.98W x2, Φ500x2	3φ, 6P.103Wx2, Φ500X2
냉동유 (Refrigeration Oil)	모델(Model)	(R404A)	ESTER OIL		ESTER OIL		ESTER OIL		ESTER OIL	
	초기 충진량 (Oil charge)	ℓ(R404A)	1.30		1.24		1.36		2.01	1.95
수액기 용량(Receiver tank)		ℓ	2.4		2.4		3.6		1.95	
액분리기 용량(Accumulator)		ℓ	-		-		-		-	
보호 장치(Safety equipment)			DUAL PRESSURE SWITCH, HIGH PRESSURE SWITCH(XN타입 적용, XX타입 없음)							
내장 부품(Inner parts)			SERVICE VALVE(XN타입 적용, XX타입 없음), FILTER DRIER							
제어반 내장 부품 (Control panel parts)			단자대, HARNESS,INJECTION S/V, DTS(E타입-전자접촉기, 전자개폐기, 차단기)							
배관 규격 (Connection tube)	흡입관 (Suction line)	㎜	Φ15.88		Φ15.88		Φ19.05		Φ22.22	
	액관 (Liquid line)	㎜	Φ9.52		Φ9.52		Φ12.7		Φ12.7	
외형치수 (Ext. imension)	L x W x H	㎜	1,016x434x694		1,016x434x694		1,016x434x694		907x353x1,364	
제품중량(Weight)		Kg	92		95		95		100	

* 성능기준은 CT 45℃, ET -10℃일 때(SUCTION TEMP:18.3℃, SUBCOOLING : 0℃)의 기준임.

2HP

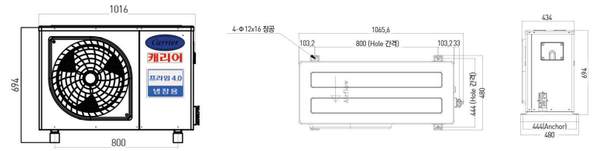

3~4HP

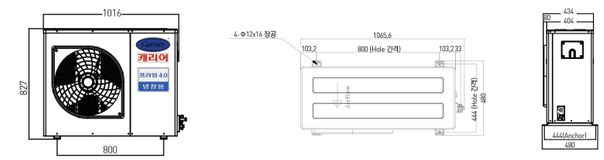

5~7.5HP

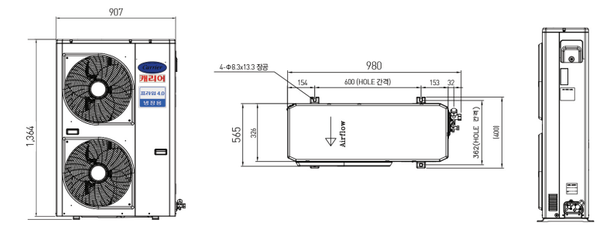

10HP

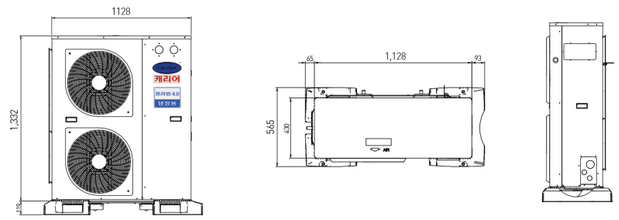

15HP

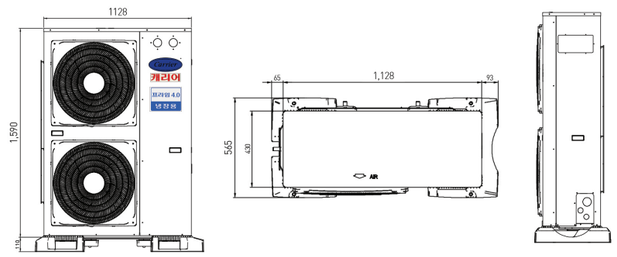

모델(Model)		단위(Unit)	CLZC50SM(JN3, JE3, JP3)	CLZ075SM(JN3, JE3, JP3)	CLZ100SM(JN3, JE3, JP3)
공칭용량(Nominal Output)		HP	5	7.5	10
법정냉동능력(Refrigeration ton)_ R404A		RT	2.11	Z : 2.75	4.24
전원(Power)			3PH 60Hz 380V	3PH 60Hz 380V	3PH 60Hz 380V
냉매 및 증발온도(Refrigerant, ET)		℃	R404A, -20 ~ +10		
냉동능력_R22(R404A)		kcal/h	8,856	11,567	18,490
압축기 (Compressor)	모델(Model)		ZB38KQE-TF7	ZB48KQE-TF7	ZB76KQE-TF7
	토출량 (Displacement)	㎥/h	17.3	22.6	34.8
	냉동유 종류		POE-OIL	POE-OIL	POE-OIL
	초기 충진량 (Oil charge)	ℓ	2	1.77	3.25
응축기(Condenser)	형식(Type)		CORRUGATED FIN & CU - TUBE		
	풍량 (Air volume)	㎥/min	127	127	190
	전동기 사양, FAN직경		3φ, 6P.103Wx2, Φ500X2	3φ, 6P.103Wx2, Φ500X2	3φ, 8P,0.3kWx2, Φ560X2
수액기 용량(Receiver tank)		ℓ	4.2	8.2	8.8
액분리기 용량(Accumulator)		ℓ	N/A	3.8	5.0
보호 장치(Safety equipment)			DUAL PRESSURE SWITCH, HIGH PRESSURE SWITCH, INTERNAL THERMOSTAT		
내장 부품(Inner parts)			SSTOP VALVE, FILTER DRIER, SIGHT GLASS		
제어반 내장 부품(Control panel parts)			전자접촉기, 전자개폐기, 차단기, 단자대, HARNESS, INJECTION S/V, DTS		
배관 규격 (Connection tube)	흡입관 (Suction line)	㎜	Φ22.22	Φ34.98	Φ34.98
	액관 (Liquid line)	㎜	Φ12.7	Φ15.88	Φ22.22
외형치수 (Ext. dimension)	L x W x H	㎜	907x353x1,364	1,128(1,287)x430(565) x1,347(1,442)	1,128(1,287)x430(565) x1,590(1,700)
MOUNT(고정위치)	X x Y	㎜	N/A	N/A	N/A
제품중량(Weight)		Kg	105	240	325

* 성능기준은 CT 45℃, ET -10℃일 때(SUCTION TEMP:18.3℃, SUBCOOLING : 0℃)의 기준임.

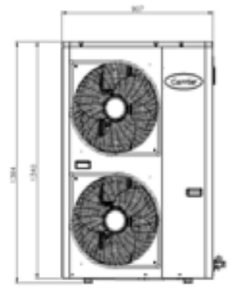

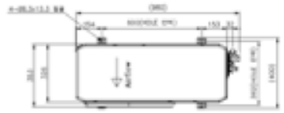

5마력 응축기 증대형(COND 7.5HP)7.5HP)

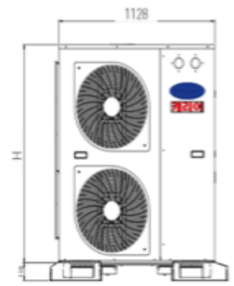

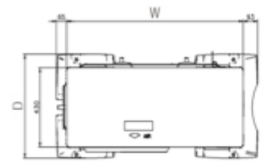

7.5마력 응축기 증대형(COND 10HP)

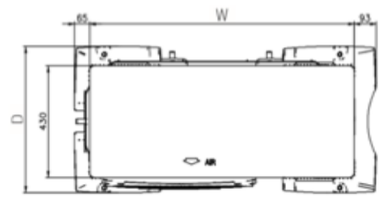

10마력 응축기 증대형(COND 15HP)

ZFI타입 냉동기

- Bitzer 반폐 냉동기 대비 저온에서의 냉동 능력이 우수함
- Package CDU 대비 설치 작업이 간단하고 공간 활용도가 높음
  (10HP Package : W1,620xD820xH1,750 vs. W1,458xD565xH565)
- 넓은 사용범위로 냉장/냉동 모두 사용 가능(R404A, -40 ~ 5℃)
- 반폐 냉동기 대비 15dBA 이상 저소음으로 설치 환경 제약 해소(62dB / Bitzer 78dB)
- 디지털 압력 스위치 적용으로 정밀한 압력 세팅 및 상태 확인 가능(DIGI PRESSURE SWICH)

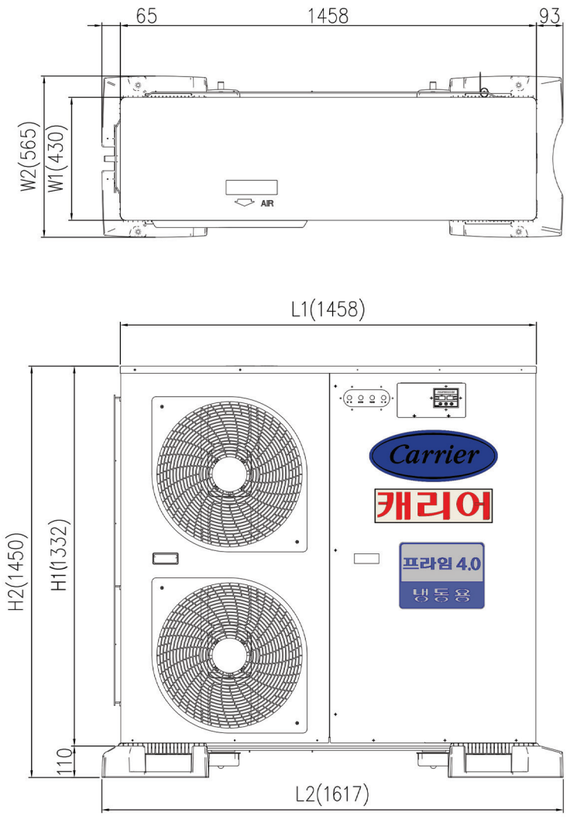

7.5HP

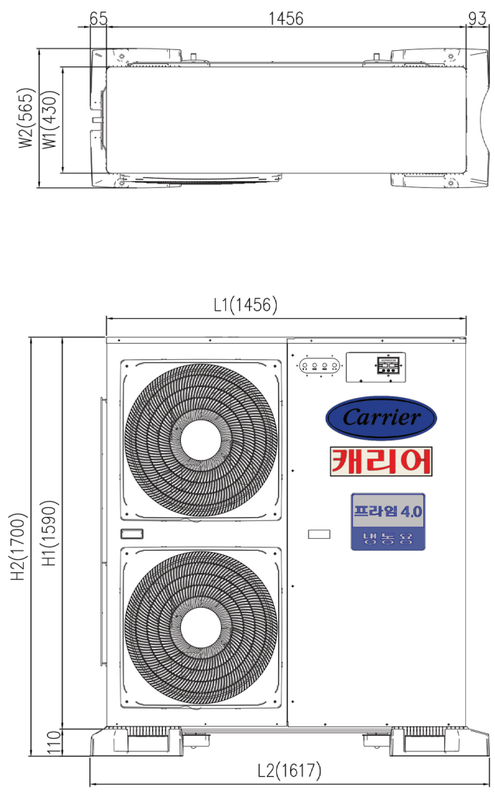

10HP, 15HP

모델(Model)		단위 (Unit)	CLZ075SLZP3	CLZ100SLZP3	CLZ150SLZP3
공칭용량(Nominal Output)		HP	7.5	10	15
법정냉동능력(Refrigeration ton)		RT	2.51	3.15	4.28
전원(Power)			3PH 60Hz 380V		
냉매 및 증발온도(Refrigerant, ET)		℃	R404A, -40 ~ +5		
냉동능력		kcal/h	14,531	18,228	24,075
압축기 (Compressor)	형식(Type)		ZFI26KQE-TF7	ZFI36KQE-TF7	ZFI50KQE-TF7
	정격출력 (Rated output)	Kw	5.63	7.5	11.25
	토출량 (Displacement)	㎥/h	20.6	25.8	35.1
응축기(Condenser)	형식(Type)		CORRUGATED FIN & CU - TUBE		
	풍량 (Air volume)	㎥/min	127	190	190
	Fan직경 (Fan diameter)	㎜	500x2	500x2	
	전동기사양	KW	3Φ, 6p,103Wx2	3Φ, 8p, 0.3KWx2	
냉동유 (Refrigeration Oil)	모델(Model)		POE OIL		
	초기 충진량 (Oil charge)	ℓ	1.9	1.9	3.4
수액기 용량(Receiver tank)		ℓ	8.2	8.8	
액분리기 용량(Accumulator)		ℓ	3.8	5	
보호 장치(Safety equipment)			DIGI PRESSURE SWICH, INTERNAL THERMOSTAT		
내장 부품(Inner parts)			유분리기, 액분리기, 수액기, 드라이어, 유면계, 인젝션키트		
제어반 내장 부품(Control panel parts)			전자접촉기, 전자개폐기, 차단기, 단자대, EMERSON CORE SENSE		
배관 규격 (Connection tube)	흡입관 (Suction line)	㎜	Φ34.98		
	액관 (Liquid line)	㎜	Φ15.88		
외형치수 (Ext. dimension)	L x W x H	㎜	1,610x565 x1,450	1,610x565x1,700	

*성능기준은 CT 45℃, ET -10℃일때(SUCTION TEMP : 18.3℃, SUBCOOLING : 0℃)의 기준임.

CPB / 반밀폐 단단 공냉식 냉장-SM

- 독일 BITZER 단단압축기 사용
- 동절기 및 중간기의 응축압력을 제어, 에너지 절감 실현
- 제어가 용이하도록 설계
- 설비의 변경, 증대 용이
- 유분리기, 액분리기 장착

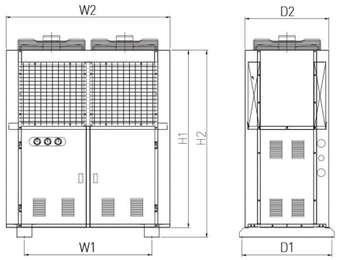

모델(Model)			단위 (Unit)	CPB050SM	CPB075SM	CPB100SM	CPB150SM	CPB200SM	CPB250SM	CPB300SM	CPB400SM
공칭용량(Nominal Output)			HP	5	7.5	10	15	20	25	30	40
법정냉동능력(Refrigeration ton)_ R22/R404A			RT	2.57/2.66	3.81/3.95	4.93/5.11	6.89/7.14	7.99/8.28	10.45/10.83	11.99/12.43	18/18.65
전원(Power)				3ø, 220V / 380V, 60Hz							
냉매 및 증발온도(Refrigerant, ET)			℃	R22/R404A, +12.5 ~ -30							
압축기 (Compressor)	모델(Model)			4FES-5 -20D	4DES-7 -20D	4VE(S)-10 -20D	4PE(S)-15 -20D	4NE(S)-20 -20D	4HE-25 -20D	4GE-30 -20D	6GE-40 -20D
	정격출력(Rated output)			4	5.5	7.5	11	15	18.5	22	30
	토출량(Displacement)		㎥/h	21.78	32.39	41.92	58.53	67.89	88.83	101.98	153.00
	운전전류(Rated Ampere)		Amp	22.7/13.7	34.7/20	41.9/25.3	59.4/35.8	69.9/42.2	92.6/55.9	107.8/65.0	155.6 / 93.8
응축기 (Condenser)	형식(Type)			CORRUGATED FIN & CU - TUBE							
	전열면적 (Heat transfer area)		㎡	36.7	49.1	73.6	110.5	146.8	183.9	220.6	294
	일체형 MOTOR	풍량 (Air volume)	㎥/min	100	160	160	320	350	480	525	525
		Fan직경 (Fan diameter)	㎜	Φ400 x2EA	Φ500 x2EA	Φ500 x2EA	Φ600 x2EA	Φ630 x2EA	Φ600 x3EA	Φ630 x3EA	Φ630 ×3EA
		전동기 입력 (Motor input) (3Φ,6P)	Kw	0.125KW x2	0.25KW x2	0.25KW x2	0.64KW x2	0.69KW x2	0.64KW x3	0.69KW x3	0.69KW x3
수액기 용량(Receiver tank)			ℓ	6.5	8.7	12	26	26	41	41	74
액분리기 용량(Accumulator)			ℓ	3.4	3.8	5.8	13	13	23	23	41
보호 장치(Safety equipment)				DUAL PRESSURE SWITCH, INTERNAL THERMOSTAT, FUSIBLE PLUG(75℃)							
내장 부품(Inner parts)				STOP VALVE, FILTER DRIER, SIGHT GLASS							
제어반 내장 부품(Control panel parts)				전자개폐기, 보조계전기, 휴즈, 과전류계전기, 단자대							
배관 규격 (Connection tube)	흡입관(Suction line)		㎜	Φ28.58	Φ34.93	Φ34.93	Φ41.28	Φ41.28	Φ53.98	Φ53.98	Φ53.98
	액관(Liquid line)		㎜	Φ12.7	Φ15.88	Φ15.88	Φ22.22	Φ22.22	Φ22.22	Φ22.22	Φ28.58
외형치수 (Ext. dimension)	L1/L2		㎜	860/1,160	1,045/1,345	1,045/1,345	1,320/1,620	1,510/1,810	1,955/2,255	2,345/2,645	3,125/3,425
	W1/W2		㎜	638/585	738/685	778/725	878/825	978/920	978/920	978/920	978/920
	H1/H2		㎜	1,395/1,475	1,460/1,540	1,460/1,540	1,670/1,750	1,755/1,835	1,755/1,835	1,755/1,835	1,850/1,935
제품중량(Weight)			Kg	310	360	570	600	750	820	820	1065

CPB / 반밀폐 2단 공냉식 동결모델-SF

- 독일 BITZER 2단압축기 사용
- 동절기 및 중간기의 응축압력을 제어, 에너지 절감 실현
- 제어가 용이하도록 설계
- 설비의 변경, 증대 용이
- 유분리기, 액분리기 장착

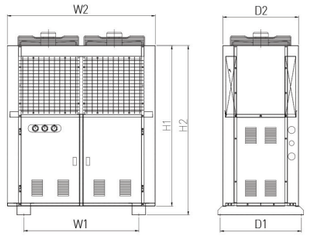

모델(Model)			단위 (Unit)	CPB050SF	CPB075SF	CPB100SF	CPB150SF	CPB200SF	CPB250SF	CPB300SF
공칭용량(Nominal Output)			HP	5	7.5	10	15	20	25	30
법정냉동능력(Refrigeration ton)_ R22/R404A			RT	2.8/2.9	3.97/4.12	6.0/6.22	9.0/9.35	10.4/10.8	12/12.4	14.3/14.8
전원(Power)				3ø, 220V / 380V, 60Hz						
냉매 및 증발온도(Refrigerant, ET)			℃	R22/R404A, -5 ~ -45						
압축기 (Compressor)	모델(Model)			S4T-5.2	S4N-8.2	S4G-12.2	S6J-16.2	S6H-20.2	S6G-25.2	S6F-30.2
	정격출력(Rated output)			4	5.5	7.5	11	15	18.5	22
	토출량 (Displacement)		㎥/h	23.78(저단) /15.21(고단)	33.79(저단) /21.6(고단)	51.05(저단) /32.59(고단)	76.64(저단) /38.38(고단)	88.83(저단) /44.53(고단)	101.98(저단) /51.05(고단)	122.02(저단) /60.95(고단)
	운전전류(Rated Ampere)		Amp	32/18	39/22	55/30.5	65.5/39.5	74/44.5	91/54.5	108/65
응축기 (Condenser)	형식(Type)			CORRUGATED FIN & CU - TUBE						
	전열면적 (Heat transfer area)		㎡	36.7	49.1	73.6	110.5	146.8	183.9	220.6
	일체형 MOTOR	풍량 (Air volume)	㎥/min	98	168	168	296	350	445	525
		Fan직경 (Fan diameter)	㎜	Φ400x2EA	Φ500x2EA	Φ500x2EA	Φ600x2EA	Φ630x2EA	Φ600x3EA	Φ630x3EA
		전동기 입력 (Motor input) (3Φ,6P)	Kw	0.125KWx2	0.25KWx2	0.25KWx2	0.64KWx2	0.69KWx2	0.64KWx3	0.69KWx3
수액기 용량(Receiver tank)			ℓ	6.5	8.7	12	26	26	41	41
액분리기 용량(Accumulator)			ℓ	3.4	3.8	5.8	13	23	23	23
보호 장치(Safety equipment)				DUAL PRESSURE SWITCH, INTERNAL THERMOSTAT, FUSIBLE PLUG(75℃)		DUAL PRESSURE SWITCH, OIL PRESSURE SWITCH, INTERNAL THERMOSTAT, FUSIBLE PLUG(75℃)				
내장 부품(Inner parts)				STOP VALVE, FILTER DRIER, SIGHT GLASS						
제어반 내장 부품(Control panel parts)				전자개폐기, 보조계전기, 휴즈, 과전류계전기, 단자대						
배관 규격 (Connection tube)	흡입관(Suction line)		㎜	Φ28.58	Φ34.93	Φ34.93	Φ41.28	Φ41.28	Φ41.28	Φ41.28
	액관(Liquid line)		㎜	Φ12.7	Φ15.88	Φ15.88	Φ22.22	Φ22.22	Φ22.22	Φ22.22
외형치수 (Ext. dimension)	L1/L2		㎜	860/1,160	1,045/1,345	1,045/1,345	1,320/1620	1,510/1,810	1,955/2,255	2,345/2,645
	W1/W2		㎜	638/585	738/685	778/725	878/825	978/920	978/920	978/920
	H1/H2		㎜	1,395/1,475	1,460/1,540	1,460/1,540	1,670/1,750	1,755 /1,835	1,755 /1,835	1,755 /1,835
제품중량(Weight)			Kg	310	360	570	600	750	820	820

CPD / 반밀폐 단단 공냉식 냉장 - SM

- 이태리 DORIN 단단압축기 사용
- COMPRESSOR의 폭넓은 운전범위로 중저온용 현장 적용 가능
- 메인베어링 신규설계로 냉매 오일희석 및 액체슬러그에 대한 내구성강화
- 밸브플레이트 고효율 설계로 낮은 압력강하, 유량배출탁월, 저소음 실현(이중 SUCTION 밸브리드 적용)
- 특수 슬링디스크(Sling Disk) 설계로 오일 윤활성 좋음

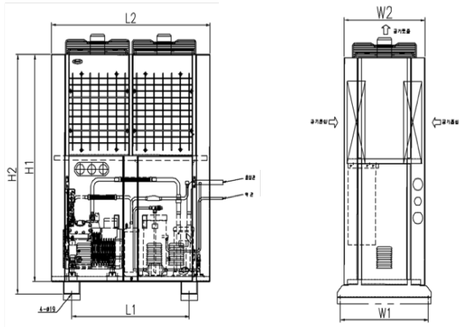

모델(Model)			단위 (Unit)	CPD050SM	CPD075SM	CPD100SM	CPD150SM	CPD200SM	CPD250SM	CPD300SM	CPD400SM
공칭용량(Nominal Output)			HP	5	7.5	10	15	20	25	30	40
법정냉동능력(Refrigeration ton)_ R22/R404A			RT	3.26/3.38	4.5/4.66	5.37/5.56	6.89/7.14	8.02/8.32	10.7/11.09	12/12.44	18/18.66
전원(Power)				3ø, 220V / 380V, 60Hz							3ø, 380V 전용
냉매 및 증발온도(Refrigerant, ET)			℃	R22/R404A, -5 ~ -20 / -25 ~ -40(인젝션 사용 시)							
압축기 (Compressor)	모델(Model)			H505CC	H751CC	H1002CC	H1501CC	H2001CC	H2500CC	H3000CC	H4000CC
	정격출력(Rated output)			3.7	5.5	7.5	11.25	15	18.75	22.5	30
	토출량(Displacement)		㎥/h	27.76	38.26	45.67	58.58	68.25	91	102.01	153.02
	운전전류 (Rated Ampere)		Amp	17.4	23.40	27.60	40.80	45.60	57.60	67.20	90.00
응축기 (Condenser)	형식(Type)			CORRUGATED FIN & CU - TUBE							
	전열면적 (Heat transfer area)		㎡	36.7	49.1	73.6	110.5	146.8	183.9	220.6	294
	일체형 MOTOR	풍량 (Air volume)	㎥/min	100	160	160	320	350	480	525	525
		Fan직경 (Fan diameter)	㎜	Φ400x2EA	Φ500x2EA	Φ500x2EA	Φ600x2EA	Φ630x2EA	Φ600x3EA	Φ630x3EA	Φ630x3EA
		전동기입력 (Motor input) (3Φ,6P)	Kw	0.125KWx2	0.25KWx2	0.25KWx2	0.64KWx2	0.69KWx2	0.64KWx3	0.69KWx3	0.69KWx3
수액기용량(Receiver tank)			ℓ	6.5	8.7	12	26	26	41	41	74
액분리기용량(Accumulator)			ℓ	3.4	3.8	5.8	13	13	23	23	41
보호장치(Safety equipment)				DUAL PRESSURE SWITCH, INTERNAL THERMOSTAT, FUSIBLE PLUG(75℃)					DUAL PRESSURE SWITCH, OIL PRESSURE SWITCH, INTERNAL THERMOSTAT, FUSIBLE PLUG(75℃)		
내장부품(Inner parts)				STOP VALVE, FILTER DRIER, SIGHT GLASS							
제어반 내장부품(Control panel parts)				전자개폐기, 보조계전기, 휴즈, 과전류계전기, 단자대							
배관규격 (Connection tube)	흡입관(Suction line)		㎜	Φ28.58	Φ28.58	Φ34.93	Φ41.28	Φ41.28	Φ53.98	Φ53.98	Φ53.98
	액관(Liquid line)		㎜	Φ12.7	Φ15.88	Φ15.88	Φ22.22	Φ22.22	Φ22.22	Φ22.22	Φ28.58
외형칫수 (Ext. dimension)	L1/L2		㎜	860/1,160	1,045/1,345	1,045/1,345	1,320/1,620	1,510/1,810	1,955/2,255	2,345/2,645	3,125/3,425
	W1/W2		㎜	638/585	738/685	778/725	878/825	978/920	978/920	978/920	978/920
	H1/H2		㎜	1,395/1,475	1,460/1,540	1,460/1,540	1,670/1,750	1,755/1,835	1,755/1,835	1,755/1,835	1,850/1,935
제품중량(Weight)			Kg	310	360	570	600	750	820	820	1065

CPD / 반밀폐 단단 공냉식 냉장 - SF

- 이태리 DORIN 2단압축기 사용
- COMPRESSOR의 안정적 운전으로, 동결용 및 저온용 저장고 현장 적용 가능
- 메인베어링 신규설계로 냉매 오일희석 및 액체슬러그에 대한 내구성강화
- 밸브플레이트 고효율 설계로 낮은 압력강하, 유량배출탁월, 저소음 실현(이중 SUCTION 밸브리드 적용)
- 특수 슬링디스크(Sling Disk) 설계로 오일 윤활성 좋음

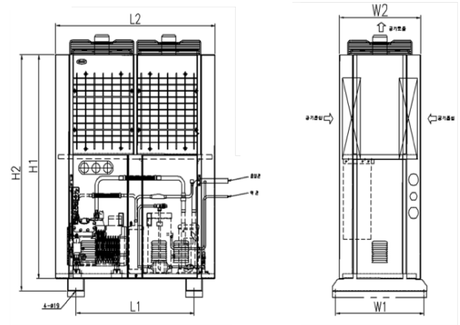

모델(Model)			단위 (Unit)	CPD150SF	CPD200SF	CPD250SF	CPB300SF	CPB400SF
공칭용량(Nominal Output)			HP	15	20	25	30	40
법정냉동능력(Refrigeration ton)_ R22/R404A			RT	13.3/13.8	16.05/16.64	18/18.66	21.67/22.46	25.91/26.86
전원(Power)				3ø, 220V / 380V, 60Hz				3ø, 380V 전용
냉매 및 증발온도(Refrigerant, ET)			℃	R22/R404A, -25 ~ -55				
압축기 (Compressor)	모델(Model)			2S-H1500	2S-H2000	2S-H2500	2S-H3000	2S-H4000
	정격출력(Rated output)			11.25	15	18.75	22.5	30
	토출량(Displacement)		㎥/h	67.79(저단) / 45.49(고단)	91(저단) / 45.49(고단)	102.01(저단) / 51.01(고단)	122.82(저단) / 61.4(고단)	146.87(저단) / 73.43(고단)
	운전전류 (Rated Ampere)		Amp	34	38	48	56	72.0
응축기 (Condenser)	형식(Type)			CORRUGATED FIN & CU - TUBE				
	전열면적 (Heat transfer area)		㎡	110.5	146.8	183.9	220.6	294
	일체형 MOTOR	풍량 (Air volume)	㎥/min	320	350	480	525	525
		Fan직경 (Fan diameter)	㎜	Φ600x2EA	Φ630x2EA	Φ600x3EA	Φ630x3EA	Φ630x3EA
		전동기입력 (Motor input) (3Φ,6P)	Kw	0.64KWx2	0.69KWx2	0.64KWx3	0.69KWx3	0.69KWx3
수액기용량(Receiver tank)			ℓ	26	26	41	41	74
액분리기용량(Accumulator)			ℓ	13	13	23	23	41
보호장치(Safety equipment)				DUAL PRESSURE SWITCH, OIL PRESSURE SWITCH, INTERNAL THERMOSTAT, FUSIBLE PLUG(75℃)				
내장부품(Inner parts)				STOP VALVE, FILTER DRIER, SIGHT GLASS				
제어반 내장부품(Control panel parts)				전자개폐기, 보조계전기, 휴즈, 과전류계전기, 단자대				
배관규격 (Connection tube)	흡입관(Suction line)		㎜	Φ41.28	Φ41.28	Φ41.28	Φ53.98	Φ53.98
	액관(Liquid line)		㎜	Φ22.22	Φ22.22	Φ22.22	Φ22.22	Φ28.58
외형칫수 (Ext. dimension)	L1/L2		㎜	1,510/1,810	1,955/2,255	2,345/2,645	2,345/2,645	3,125/3,425
	W1/W2		㎜	978/920	978/920	978/920	978/920	978/920
	H1/H2		㎜	1,755/1,835	1,755/1,835	1,755/1,835	1,755/1,835	1,850/1,935
제품중량(Weight)			Kg	642	765	870	940	1216

CRG / 분리형 싱글 공냉식 콤프레셔 유니트

- SANYO압축기 사용
- 분리형으로 냉동냉장 겸용 제품
- 에너지절약 12~18%(일본 산요 자료)
- Head cooling fan 부착

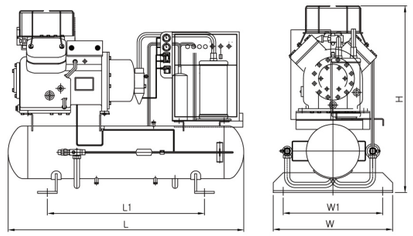

모델(Model)		단위 (Unit)	CRG050SL	CRG075SL	CRG100SL	CRG150SL	CRG200SL
공칭용량(Nominal Output)		HP	5	7.5	10	15	20
법정냉동능력(Refrigeration ton)		RT	2.35/2.44	3.6/3.73	5.6/5.8	7.5/7.77	10.4/10.78
전원(Power)			3ø, 380V, 60Hz				
냉매 및 증발온도(Refrigerant, ET)		℃	R22/R404A, -5 ~ -40				
설치조건(Installment condition)		℃	실외 설치, -15 ~ +35				
압축기 (Compressor)	형식(Type)		반밀폐형 왕복동식(Semi-hermetic Reciprocating)				
	모델(Model)		C-L37M9H	C-L55M9D	C-L75M9I	C-L113M9I	C-L150M9I
	정격출력 (Rated output)	Kw	3.7	5.5	7.5	11	15
	토출량 (Displacement)	㎥/h	19.9	30.7	47.6	63.4	88.4
	운전전류 (Rated Ampere)	Amp	10	16	21	29	45
수액기 용량(Receiver tank)		ℓ	16	14	28	28	49
액분리기 용량(Accumulator)		ℓ	3.6	6	6	8.3	13
보호 장치(Safety equipment)			DUAL PRESSURE SWITCH, OIL PRESSURE SWITCH, INTERNAL THERMOSTAT, FUSIBLE PLUG(75℃)				
내장 부품(Inner parts)			STOP VALVE, FILTER DRIER, SIGHT GLASS				
제어반 내장 부품(Control panel parts)			전자개폐기, 보조계전기, 휴즈, 과전류계전기, 단자대				
배관 규격 (Connection tube)	흡입관 (Suction line)	㎜	Φ22.23	Φ28.58	Φ34.93	Φ34.93	Φ41.28
	토출관 (Displacement)		Φ15.88	Φ22.23	Φ22.23	Φ28.58	Φ28.58
	액관 (Liquid line)	㎜	Φ12.70	Φ15.88	Φ15.88	Φ22.23	Φ22.23
외형치수 (Ext. dimension)	L/L1	㎜	900/650	900/650	1,087/650	1,087/650	1,200/650
	W/W1	㎜	360/280	360/280	360/280	360/280	600/500
	H	㎜	769	769	914	914	938
제품중량(Weight)		Kg	136	146	200	205	276
권장사양 응축기 (Recommended Condenser)			CRA05SV	CRA07SV	CRA10SV	CRA15SV	CRA20SV

CMG / 멀티 공냉식(2BANK) 콤프레셔 유니트

- SANYO압축기 사용
- 압축기 1대 고장 시 비상운전 가능
- 에너지 절약 12~18%(일본 산요 자료)
- 최대 4단계 용량 제어
- Head cooling fan 부착

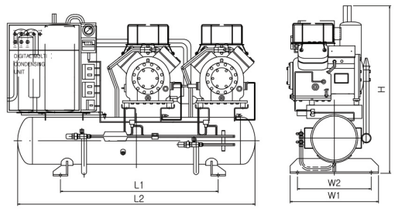

모델(Model)		단위 (Unit)	CMG1002MXE3	CMG1252MXE3	CMG1502MXE3	CMG2002MXE3	CMG2502MXE3	CMG3002MXE3	CMG3502MXE3
공칭용량(Nominal Output)		HP	10	12.5	15	20	25	30	35
법정냉동능력(Refrigeration ton)		RT	4.7	6.2	7.2	11.2	13.1	14.9	17.9
전원(Power)			3ø, 380V, 60Hz						
냉매 및 증발온도(Refrigerant, ET)		℃	R22, -40 ~ -5						
설치조건(Installment condition)		℃	실외 설치, -15 ~ +35						
압축기 (Compressor)	형식(Type)		반밀폐형 왕복동식(Semi-hermetic Reciprocating)						
	출력(HP)	HP	5x2EA	5+7.5	7.5x2EA	10x2EA	10+15	15x2EA	15+20
	모델(Model)		C-L37M9H x2	C-L37M9H/ C-L55M9D	C-L55M9D x2	C-L75M9I x2	C-L75M9I/ C-L113M9I	C-L113M9I x2	C-L113M9I/ C-L150M9I
	정격출력 (Rated output)	Kw	3.7x2	3.7+5.5	5.5x2	7.5x2	7.5+11	11x2	11+15
	토출량 (Displacement)	㎥/h	45.1+45.1	45.1+63.1	63.1x2	98.1x2	98.1+130.5	130.5x2	130.5+182.5
	운전전류 (Rated Ampere)	Amp	7+7	7+11	11+11	14.5+14.5	14.5+20.5	20.5+20.5	20.5+30.5
수액기 용량(Receiver tank)		ℓ	50	50	110	110	110	110	110
액분리기 용량(Accumulator)		ℓ	6.5	6.5	6.5	19	19	19	19
보호 장치(Safety equipment)			DUAL PRESSURE SWITCH, OIL PRESSURE SWITCH, INTERNAL THERMOSTAT, FUSIBLE PLUG(75℃)						
내장 부품(Inner parts)			STOP VALVE, FILTER DRIER, SIGHT GLASS						
제어반 내장 부품(Control panel parts)			전자개폐기, 보조계전기, 휴즈, 과전류계전기, 단자대						
배관 규격 (Connection tube)	흡입관 (Suction line)	㎜	Φ34.93	Φ41.28	Φ53.98	Φ53.98	Φ53.98	Φ53.98	Φ53.98
	토출관 (Displacement)		Φ22.23	Φ28.58	Φ34.93	Φ41.28	Φ41.28	Φ41.28	Φ41.28
	액관 (Liquid line)	㎜	Φ15.88	Φ15.88	Φ22.23	Φ22.23	Φ22.23	Φ22.23	Φ22.23
외형치수 (Ext. dimension)	L/L1	㎜	1,050/1,425	1,050/1,425	1,053/1,610	1,053/1,610	1,053/1,610	1,053/1610	1,053/1,610
	W/W1	㎜	600/500	600/500	600/500	600/500	600/500	600/500	600/500
	H	㎜	1,052	1,052	1,140	1,140	1,140	1,140	1,140
제품중량(Weight)		Kg	256	286	316	500	510	520	565
권장사양 응축기 (Recommended Condenser)			CRA10SV	CRA15SV	CRA20SV	CRA30SV	CRA30SV	CRA30SV	CRA40SV

분리형 V형 콘덴서

- 저소음·저진동 설계
- 냉장·냉동·공조용으로 다양하게 사용 가능
- V자형으로 응축효과 극대화
- Coil Header가 외부로 노출되어 점검 및 A/S가 편리함
- 효율적인 구조 설계로 소형 정량화함

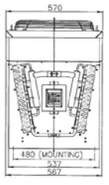

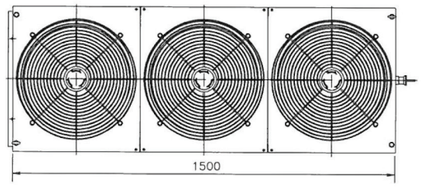

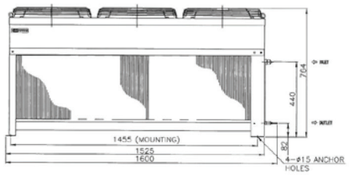

모델명(Model)		단위(Unit)	CRA03SV	CRA05SV	CRA07SV	CRA10SV	CRA15SV	CRA20SV	CRA25SV	CRA30SV	CRA40SV	CRA50SV
공칭용량(Nominal Output)		HP	3	5	7.5	10	15	20	25	30	40	50
형식(Type)			CORRUGATED FIN & CU - TYPE									
전열면적 (Heat transfer area)		㎡	27.1	38.4	60.2	90.4	108.4	162.7	221.7	301.3	401.7	486.2
풍량(Air volume)		㎥/h	45(45x1)	90(45x2)	135(45x3)	135(45x4)	270(45x6)	270(45x6)	360(45x8)	450 (45x10)	450 (45x10)	450 (45x10)
전동기 (Motor)	전원 (Power Source)		1ø, 220V, 60Hz	1ø, 220V, 60Hz	1ø, 220V, 60Hz	1ø, 220V, 60Hz	1ø, 220V, 60Hz	1ø, 220V, 60Hz	1ø, 220V, 60Hz	1ø, 220V, 60Hz	1ø, 220V, 60Hz	1ø, 220V, 60Hz
	정격전류 (Rated Current)	A	0.53	0.53x2	0.53x3	0.53x3	0.53x6	0.53x6	0.53x8	0.52x10	0.52x10	0.52x10
	정격출력 (Rated output)	W	60.2	60.2	60.2	60.2	60.2x6	60.2x6	60.2x8	60.2x10	60.2x10	60.2x10
응축열량 (Rated Capacity)		kcal/h	12,710	19,230	29,830	40,780	31,502	47,254	71,700	92,966	130,200	130,200
외형치수 (Ext. dimension)	L x W x H	㎜	570x570x 815	1,022x 570x815	1,525x 570x815	1,525x 570x815	1,525x 1,000x 1,230	1,525x 1,000x 1,230	2,028x 1,000x 1,280	2,531x 1,000x 1,271	2,531x 1,000x 1,271	3,034x 1,000x 1,277
앵커치수 (Mounting size)	A x B	㎜	500x480	952x480	1,455x480	1,455x480	1,455x800	1,455x800	1,958x800	2,461x800	2,461x800	2,964x800
제품중량(Weight)		Kg	32	58	72	86	105	121	164	216	252	252

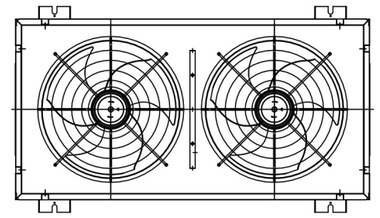

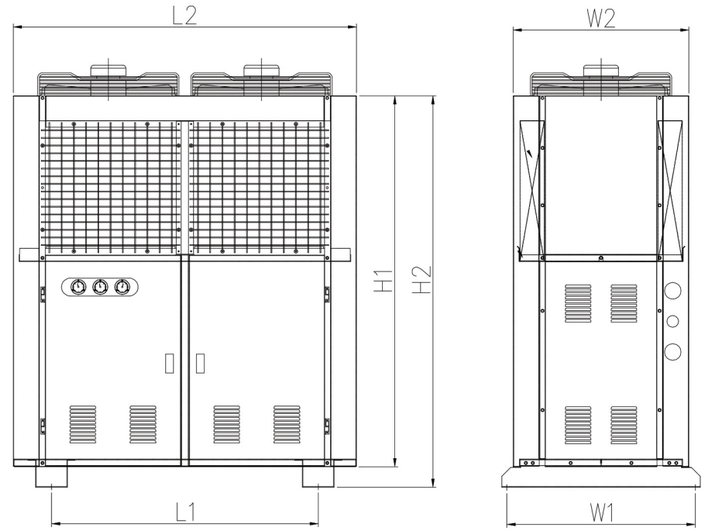

모델명(Model)		단위(Unit)	PK050X3G	PK075X3G	PK100X3G	PK150X3G	PK200X3G	PK250X3G	PK300X3G	PK400X3G	PK500X3G
응축열량 (Condensing Capacity)		HP	5	7.5	10	15	20	25	30	40	50
전열면적(Heat-Transfer Area)			36.7	49.1	73.6	110.5	146.8	183.9	220.6	300	438
접속관경 입구(inlet)			22.22	22.22	28.58	28.58	28.58	34.92	41.28	41.28	41.28
접속관경 출구(outlet)			12.7	15.88	19.05	22.22	22.22	22.22	28.58	28.58	28.58
풍량		㎥/min	100	160	160	320	350	480	525	525	700
휀(Fan)	Ø x Wing x EA		400x5x2	500x5x2	500x5x2	600x5x2	630x5x2	600x5x3	630x5x3	630x5x3	630x5x4
모터(Motor)	Ph x kW x P x EA		3x0.1x 6x2	3x0.2x 6x2	3x0.2x 6x2	3x0.64x 6x2	3x0.69x 6x3	3x0.64x 6x3	3x0.69x 6x3	3x0.69x 6x3	3x0.69x 6x4
전원(Power)			3Ø 220/380V 60Hz								
외형치수 (Ext. dimension)	L x W x H	㎜	1,160x588 x1,475	1,345x688 x1,535	1,345x728 x1,535	1,620x828 x1,735	1,810x928 x1,835	2,255x928 x1,835	2,645x928 x1,835	3,425x928 x1,935	3,500x1,018 x1,985
앵커치수 (Mounting size)	L x W	㎜	860x638	1,045x738	1,045x778	1,320x878	1,510x978	1,955x978	2,345x978	3,125x978	3,200x1,068
제품중량(Weight)		Kg	715	775	775	875	875	875	875	975	975

Unit Cooler

유니트쿨러

- CTD
- ACD / ACR
- CUD / CUR
- CUP
- CUK-B / BLOWER
- CUK-D / DUCT
- CUM

CTD-TYPE / 초박형, 슬림형

1.5 ~ 2HP

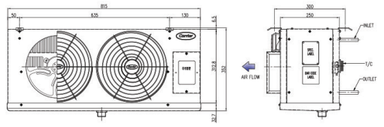

3HP

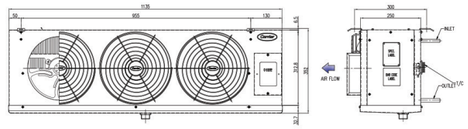

5HP

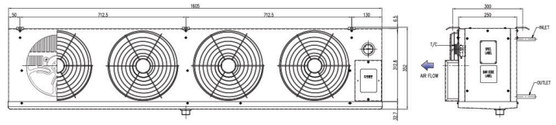

- 일반 소형 냉장, 냉동 창고용
- 제상 시 과열방지를 위한 온도스위치 부착
- 부식방지를 위한 알루미늄 엠보싱판 사용
- 설치, 점검이 용이한 구조
- 인버터 사양은 전자식팽창변(EEV) 및
  온도센서 부착으로 정밀한 온도제어 가능

모델명(정속형 / 인버터)		단위 (Unit)	CTD015***X(Z)E3 / IE3		CTD020***X(Z)E3 / IE3		CTD030***X(Z)E3 / IE3		CTD050***X(Z)E3 / IE3	
마력(HP)		HP	1.5		2		3		5	
사양(Spec.)			EFB	ELB	EFB	ELB	EFB	ELB	EFB	ELB
고내온도(Room temp.)		℃	-10	-25	-10	-25	-10	-25	-10~+10	-30~-20
핀 피치(Fin pitch)		㎜	6.0	8.0	6.0	8.0	6.0	8.0	6.0	8.0
전열면적(Heat transfer area)		㎡	5.10	3.90	7.10	5.50	10.40	8.00	15.80	12.30
냉동능력(kcal/h)	TD(5℃)	kcal/h	562	435	787	609	1,149	889	1,737	1,349
	TD(7℃)	kcal/h	833	645	1,167	903	1,704	1,319	2,653	2,060
	TD(10℃)	kcal/h	1,536	1,189	2,151	1,665	3,141	2,431	4,659	3,618
Fan diameter		㎜	Φ250	Φ250	Φ250	Φ250	Φ250	Φ250	Φ250	Φ250
Fan & Motor	Phase	ø	1	1	1	1	1	1	1	1
	Kilowatt	Kw	0.019	0.019	0.019	0.019	0.019	0.019	19	19
	Pole	P	4	4	4	4	4	4	4	4
	Quantity		2	2	2	2	3	3	4	4
풍량(Air volume)		㎥/min	30	30	30	30	45	45	60	60
제상히터 (Defrost heater)	Body	Kw	0.45x2EA		0.45x2EA		0.65x2EA		0.95x2EA	0.95x2EA
	Drain Pan	Kw	0.60x1EA		0.60x1EA		0.85x1EA		1.2x1EA	1.2x1EA
배관치수 (Connection tube)	입구(Inlet)	㎜	Φ12.7	Φ12.7	Φ12.7	Φ12.7	Φ12.7	Φ12.7	12.7	12.7
	출구(Outlet)	㎜	Φ12.7	Φ12.7	Φ15.88	Φ15.88	Φ15.88	Φ15.88	22.22	22.22
	드레인소켓(Drain)	A	20	20	20	20	20	20	20	20
외형치수 (Ext.dimension)	L × W × H	㎜	815x250x352		845x250x352		1135x250x352		1,605x250x352	
앵커치수 (Mounting size)	A × B	㎜	635x300		665x300		955x300		(712.5x2)x300	
제품중량(Weight)		Kg	18	18	20	20	26	26	35	35

*정속형모델 XE3(R22), ZE3(R404a), 인버터 모델 IE3

ACD유니트쿨러(정속형) / ACR유니트쿨러(인버터)

2 ~ 4HP

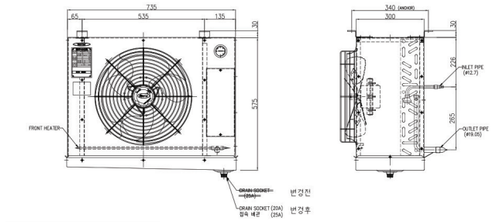

5HP

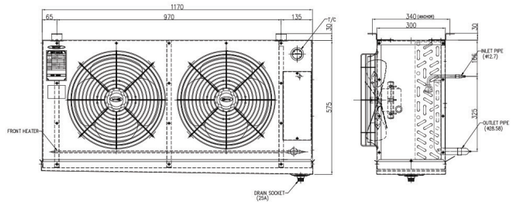

- 고효율 팬을 적용하여 넓은 냉기범위와 저소음을 실현
- 소형 냉장,냉동 창고용
  (저온저장고, Walk-in Cooler, 식당, 할인점)
- 최적화된 구조로 소형 경량화
- 단자대 결선을 완료하여 현장 설치공사 시간 단축
- 부식방지를 위한 알루미늄 엠보싱판 사용
- 인버터 사양은 전자식팽창변(EEV) 및
  온도센서 부착으로 정밀한 온도제어 가능

모델명(정속형 / 인버터)		단위 (Unit)	ACD008 / ACR008		ACD011 / ACR011		ACD015 / ACR015		ACD020 / ACR020	
마력(HP)		HP	2		3		4		5	
사양(Spec.)			EFB	ELB	EFB	ELB	EFB	ELB	EFB	ELB
고내온도(Room temp.)		℃	-10	-25	-10	-25	-10	-25	-10	-25
핀 피치(Fin pitch)		㎜	6.5	8.5	6.5	8.5	6.5	8.5	6.5	8.5
전열면적(Heat transfer area)		㎡	7.2	5.7	9.6	7.6	13.6	10.7	17.7	14.0
냉동능력(kcal/h)	TD(5℃)	kcal/h	798	629	1,064	839	1,508	1,189	1,962	1,548
	TD(7℃)	kcal/h	1,183	933	1,578	1,245	2,236	1,764	2,910	2,296
	TD(10℃)	kcal/h	2,181	1,721	2,908	2,294	4,123	3,252	5,365	4,232
Fan diameter		㎜	Φ420	Φ420	Φ420	Φ420	Φ420	Φ420	Φ420	Φ420
Fan & Motor	Phase	ø	1	3	1	3	1	3	1	3
	Kilowatt	Kw	0.1	0.1	0.1	0.1	0.1	0.1	0.1	0.1
	Pole	P	4	4	6	6	6	6	6	6
	Quantity		1	1	1	1	1	1	2	2
풍량(Air volume)		㎥/min	33	33	48	48	48	48	98	98
제상히터 (Defrost heater)	Body	Kw	0.35x4EA	0.35x4EA	0.35x4EA	0.35x4EA	0.5x4EA	0.5x4EA	0.65x4EA	0.65x4EA
	Drain Pan	Kw	0.55x1EA	0.55x1EA	0.55x1EA	0.55x1EA	0.7x1EA	0.7x1EA	0.9x1EA	0.9x1EA
	Front	Kw	-	0.2x1EA	--	0.2x1EA	--	0.27x1EA	--	0.34x1EA
배관치수 (Connection tube)	입구(Inlet)	㎜	12.7	12.7	12.7	12.7	12.7	12.7	12.7	12.7
	출구(Outlet)	㎜	19.05	19.05	22.22	22.22	22.22	22.22	28.58	28.58
	드레인소켓(Drain)	A	25	25	25	25	25	25	25	25
외형치수 (Ext.dimension)	L × W × H	㎜	735x300x575		735x300x575		950x300x575		1170x300x575	
앵커치수 (Mounting size)	A × B	㎜	535x340		535x340		750x340		970x340	
제품중량(Weight)		Kg	30	30	33	33	38	38	51	51

CUD유니트쿨러(정속형) / CUR유니트쿨러(인버터)

- 일반 소형 냉장, 냉동 창고용
  (저온저장고, Walk-in Cooler, 식당, 할인점)
- 구조의 단순화로 소형 경량화
- 단자대 결선 완료하여 현장 설치공사 시간 단축
- 부식방지를 위한 알루미늄 엠보싱판 사용
- 인버터 사양은 전자식팽창변(EEV) 및 온도센서 부착으로 정밀한 온도제어 가능

5 ~ 12HP

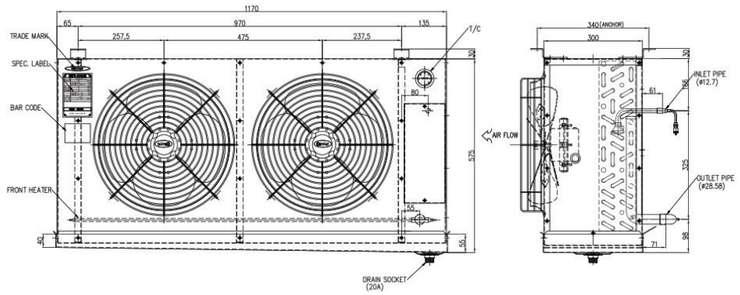

15 ~ 20HP

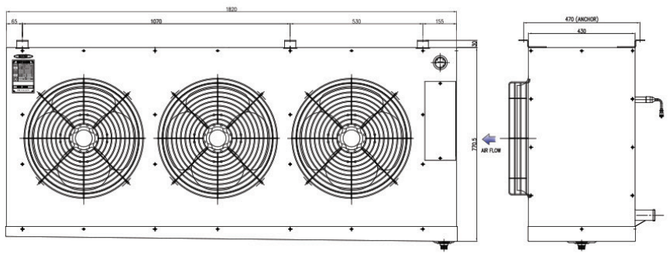

모델명(정속형 / 인버터)		단위 (Unit)	CUD030 / CUR030		CUD044 / CUR044		CUD049 / CUR049		CUD071 / CUR071		CUD080 / CUR080	
마력(HP)		HP	7.5		10		12		15		20	
사양(Spec.)			EFB	ELB	EFB	ELB	EFB	ELB	EFB	ELB	EFB	ELB
고내온도(Room temp.)		℃	-10	-25	-10	-25	-10	-25	-10	-25	-10	-25
핀 피치(Fin pitch)		㎜	6.5	8.5	6.5	8.5	6.5	8.5	6.5	8.5	6.5	8.5
전열면적(Heat transfer area)		㎡	30.9	24.4	37.5	29.5	41.6	32.8	60.8	48.0	81.1	63.9
냉동능력(kcal/h)	TD(5℃)	kcal/h	3,423	2,700	4,147	3,272	4,601	3,629	6,730	5,309	8,974	7,079
	TD(7℃)	kcal/h	5,078	4,006	6,152	4,853	6,824	5,383	9,865	7,875	13,311	10,501
	TD(10℃)	kcal/h	9,360	7,384	11,340	8,946	12,579	9,923	18,403	14,517	24,537	19,356
Fan diameter		㎜	Φ400	Φ400	Φ450	Φ450	Φ450	Φ450	Φ450	Φ450	Φ450	Φ450
Fan & Motor	Phase	ø	3	3	3	3	3	3	3	3	3	3
	Kilowatt	Kw	0.1	0.1	0.2	0.2	0.2	0.2	0.2	0.2	0.2	0.2
	Pole	P	6	6	6	6	6	6	6	6	6	6
	Quantity		2	2	2	2	2	2	3	3	3	3
풍량(Air volume)		㎥/min	98	98	135	135	135	135	202	202	202	202
제상히터 (Defrost heater)	Body	Kw	0.7x6EA	0.7x6EA	0.8x8EA	0.8x8EA	0.9x8EA	0.9x8EA	1x10EA	1x10EA	1x10EA	1x10EA
	Drain Pan	Kw	0.95x1EA	0.95x1EA	1.1x1EA	1.1x1EA	1.2x1EA	1.2x1EA	1.4x1EA	1.4x1EA	1.4x1EA	1.4x1EA
	Front	Kw	-	0.37x1EA	--	0.43x1EA	--	0.47x1EA	--	0.56x1	--	0.56x1
배관치수 (Connection tube)	입구(Inlet)	㎜	15.88	15.88	15.88	15.88	15.88	15.88	22.22	22.22	22.22	22.22
	출구(Outlet)	㎜	34.92	34.92	34.92	34.92	41.28	41.28	41.28	41.28	41.28	41.28
	드레인소켓 (Drain)	A	25	25	25	25	25	25	25	25	25	25
외형치수 (Ext.dimension)	L × W × H	㎜	1260x375x612		1410x375x644		1540x375x644		1820x375x771		1820x430x771	
앵커치수 (Mounting size)	A × B	㎜	1060x415		1210x415		1340x415		1600x415		1600x470	
제품중량(Weight)		Kg	65	65	80	80	85	85	110	110	120	120

CUP유니트쿨러 정속형 / 인버터

- 동급 대비 슬림한 타입으로 공간활용 극대화
- 송풍 도달거리 향상(25m도달, 0.5m/s 기준)으로 냉장 면적 확대 및 빠른 냉장 효과
- 일체형 모터로 교환작업과 수급용이. 동급 대비 팬모터 수량 증가로 고내온도 편차 최소화
- 기본 이중드레인 장차으로 결로 방지
- 35마력 이상 이중히터(좌, 우) 적용으로 A/S 및 관리 용이. 분체도장 적용으로 디자인 우수
- 인버터 사양은 전자식팽창변(EEV) 및 온도센서 부착으로 정밀한 온도제어 가능

10 ~ 15HP

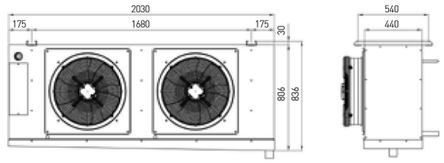

20 ~ 35HP

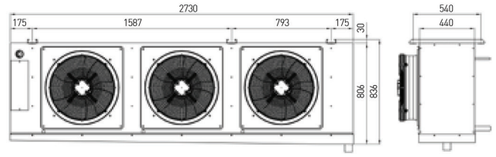

40 ~ 50HP

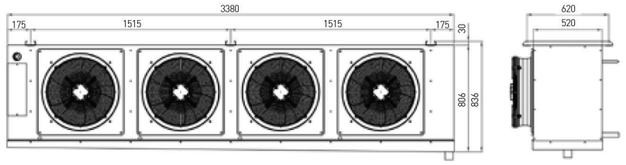

모델명(정속형 / 인버터)		단위 (Unit)	CUP100***X(Z)E3 / CUP100***IE3			CUP150***X(Z)E3 / CUP150***IE3			CUP200***X(Z)E3 / CUP200***IE3			CUP250***X(Z)E3 / CUP250***IE3		
마력(HP)		HP	10			15			20			25		
사양(Spec.)			AHA	EFA	ELA	AHA	EFA	ELA	AHA	EFA	ELA	AHA	EFA	ELA
고내온도(Room temp.)		℃	+10	-10	-25	+10	-10	-25	+10	-10	-25	+10	-10	-25
전원(Power)			3ø, 220V / 380V, 60Hz	-	-	-	-	-	-	-	-	-	-	-
핀 피치(Fin pitch)		㎜	4.5	6.5	8.0	4.5	6.5	8.0	4.5	6.5	8.0	4.5	6.5	8.0
전열면적(Heat transfer area)		㎡	59.2	42.1	46.5	78.9	56.1	66.2	112.4	79.9	86.6	147	104.5	99.2
냉동능력 (kcal/h)	TD(5℃)	kcal/h	6,805	4,837	5,342	9,073	6,449	7,608	12,922	9,185	9,955	16,908	12,018	11,412
	TD(7℃)	kcal/h	11,183	7,949	8,779	14,911	10,599	12,504	21,237	15,095	16,361	27,789	19,752	18,756
	TD(10℃)	kcal/h	20,118	14,300	15,793	26,824	19,066	22,494	38,204	27,155	29,433	49,990	35,533	33,741
Fan diameter		㎜	Φ500	Φ500	Φ500	Φ500	Φ500	Φ500	Φ500	Φ500	Φ500	Φ500	Φ500	Φ500
Fan & Motor	Phase	ø	3	3	3	3	3	3	3	3	3	3	3	3
	Kilowatt	Kw	0.6	0.6	0.6	0.6	0.6	0.6	0.6	0.6	0.6	0.6	0.6	0.6
	Pole	P	4	4	4	4	4	4	4	4	4	4	4	4
	Quantity		2	2	2	2	2	3	3	3	3	3	3	3
풍량(Air volume)		㎥/min	280	280	280	280	280	390	390	390	340	340	340	390
제상히터 (Defrost heater)	Body	Kw	-	1.14x 5EA	1.27x 6EA	-	1.27x 6EA	1.80x 6EA	-	1.80x 6EA	1.42x 10EA	-	1.42x 10EA	1.62x 10EA
	Drain Pan	Kw	-	1.20x 2EA	1.20x 2EA	-	1.20x 2EA	1.60x 2EA	-	1.60x 2EA	1.50x 2EA	-	1.50x 2EA	1.60x 2EA
	Fan Guide	Kw	-	-	0.65x 2EA	-	-	0.65x 2EA	-	-	0.65x 2EA	-	-	0.65x 2EA
배관치수 (Connection tube)	입구(Inlet)	㎜	Φ15.88		Φ22.22	Φ22.22			Φ22.22			Φ22.22		
	출구(Outlet)	㎜	Φ34.92		Φ41.28	Φ41.28			Φ41.28			Φ41.28		Φ53.98
	드레인소켓 (Drain)	A	32A			32A			32A			32A		
외형치수 (Ext.dimension)	L × W × H	㎜	2,030x440x836			2,030x440x836		2,730x440 x836	2,730x440x836		2,430x520 x836	2,430x520x836		2,730x520 x836
앵커치수 (Mounting size)	(A +C)× B	㎜	1,680x540			1,680x540		(1,587+793) x540	(1,587+793)x540		(1,387+693) x620	(1,387+693)x620		(1,587+793) x620

*정속형모델 CUP***XE3(R22), ZE3(R404a), 인버터 모델CUP***IE3

CUP300***X(Z)E3 / CUP100***IE3			CUP350***X(Z)E3 / CUP350***IE3			CUP400***X(Z)E3 / CUP400***IE3			CUP450***X(Z)E3 / CUP450***IE3			CUP500***X(Z)E3 / CUP100***IE3	
30			35			40			45			50	
AHA	EFA	ELA	AHA	EFA	ELA	AHA	EFA	ELA	AHA	EFA	ELA	AHA	EFA
+10	-10	-25	+10	-10	-25	+10	-10	-25	+10	-10	-25	+10	-10
-	-	-	-	-	-	-	-	-	-	-	-	-	-
4.5	6.5	8.0	4.5	6.5	8.0	4.5	6.5	8.0	4.5	6.5	8.0	4.5	6.5
168.5	119.8	114	193.6	137.6	126.7	215.2	152.9	143.6	243.9	173.3	167.5	284.5	202.2
19,383	13,777	13,112	22,270	15,829	14,569	24,744	17,588	16,511	28,043	19,933	19,263	32,717	23,255
31,855	22,642	21,549	36,600	26,015	23,944	40,666	28,905	27,136	46,088	32,759	31,659	53,770	38,219
57,306	40,732	38,766	65,840	46,799	43,073	73,156	51,999	48,816	82,910	58,932	56,952	96,729	68,754
Φ500	Φ500	Φ500	Φ500	Φ500	Φ500	Φ500	Φ500	Φ500	Φ500	Φ500	Φ500	Φ500	Φ500
3	3	3	3	3	3	3	3	3	3	3	3	3	3
0.6	0.6	0.6	0.6	0.6	0.6	0.6	0.6	0.6	0.6	0.6	0.6	0.6	0.6
4	4	4	4	4	4	4	4	4	4	4	4	4	4
3	3	3	3	3	4	4	4	4	4	4	4	4	4
390	390	440	440	440	490	490	490	560	560	560	560	560	560
-	1.62x 10EA	1.87x 10EA	-	1.87x 10EA	1.04x 20EA	-	1.04x 20EA	1.18x 20EA	-	1.18x 20EA	1.37x 20EA	-	1.37x 20EA
-	1.60x 2EA	1.80x 2EA	-	1.80x 2EA	1.90x 2EA	-	1.90x 2EA	2.20x 2EA	-	2.20x 2EA	2.20x 2EA	-	2.20x 2EA
-	-	0.65x 2EA	-	-	0.65x 2EA	-	-	0.65x 2EA	-	-	0.65x 2EA	-	-
Φ22.22			Φ22.22			Φ22.22			Φ28.58			Φ28.58	
Φ53.98			Φ53.98			Φ53.98			Φ53.98			Φ53.98	
32A			32A			32A			32A			32A	
2,730x520x836		3,080x520 x836	3,080x520x836		3,380x520 x836	3,380x520x836		3,780x520 x836	3,780x520x836			3,780x520x836	
(1,587+793)x620		(1,820+910) x620	(1,820+910)x620		(1,515+1,515) x620	(1,515+1,515)x620		(1,715+1,715) x620	(1,715+1,715)x620			(1,715+1,715)x620	

CUK 전기히터제상BLOWER형

- 중, 대형 냉동 냉장 창고에 적합
- 천정부착 및 바닥상치 가능
- 제상 시 과열방지를 위한 온도스위치 부착
- 케이싱은 내식성이 우수한 갈바륨 철판 적용

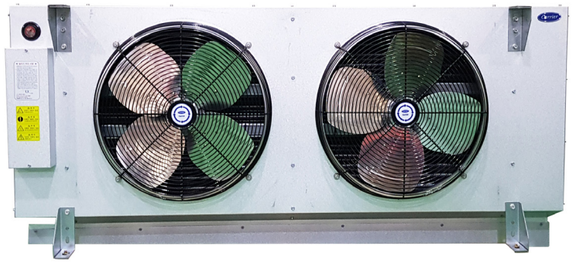

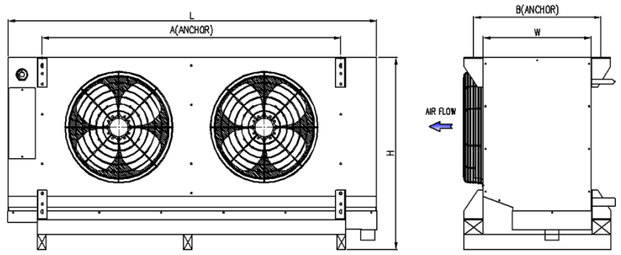

CUK102E * B ~ CUK402EFB(10HP ~ 40HP 냉장)

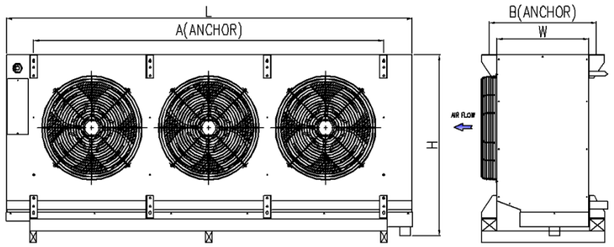

CUK402ELB ~ CUK502ELB(40HP 냉동 ~ 50HP 냉동)

모델명		단위 (Unit)	CUK102E*B		CUK152E*B		CUK202E*B		CUK252E*B	
마력(HP)		HP	10		15		20		25	
사양(Spec.)			F	L	F	L	F	L	F	L
고내온도(Room temp.)		℃	-10	-25	-10	-25	-10	-25	-10	-25
전원(Power)			-	-	-	-	-	-	-	-
핀 피치(Fin pitch)		㎜	6.5	8.0	6.5	8.0	6.5	8.0	6.5	8.0
전열면적(Heat transfer area)		㎡	44.2	61	73.6	81.3	87.8	97	108.8	120.1
냉동능력(kcal/h)	TD(5℃)	kcal/h	5,037	6,954	8,395	9,272	10,009	11,055	12,398	13,693
	TD(7℃)	kcal/h	7,701	10,632	12,835	14,176	15,303	16,902	18,956	20,936
	TD(10℃)	kcal/h	14,492	20,007	24,153	26,676	28,798	31,806	35,672	39,398
Fan diameter		㎜	Φ500	Φ550	Φ500	Φ500	Φ550	Φ550	Φ550	Φ600
Fan & Motor	Phase	ø	3	3	3	3	3	3	3	3
	Kilowatt	Kw	0.4	0.4	0.4	0.4	0.4	0.4	0.4	0.75
	Pole	P	6	6	6	6	6	6	6	6
	Quantity		2	2	2	2	2	2	2	2
풍량(Air volume)		㎥/min	150	163	133	150	192	192	175	233
제상히터 (Defrost heater)	Body	Kw	0.95x6	0.95x10	0.95x10	0.95x12	1.15x10	1.15x12	1.15x12	1.15x16
	Drain Pan	Kw	1.0x2	1.0x2	1.0x2	1.0x2	1.2x2	1.2x2	1.2x2	1.2x2
	Fan Guide	Kw	-	0.15x2	-	0.15x2	-	0.15x2	-	0.15x2
배관치수 (Connection tube)	입구(Inlet)	㎜	Φ15.88		Φ22.22		Φ22.22		Φ22.22	
	출구(Outlet)	㎜	Φ34.93		Φ41.28		Φ41.28		Φ41.28	
	드레인소켓(Drain)	A	40		50		50		50	
외형치수 (Ext.dimension)	L × W × H	㎜	1,700x420 x907	1,700x495 x984	1,700x495 x984	1,700x570 x984	1,950x495 x984	1,950x570 x984	2,000x495 x1,136	2,000x610 x1,136
앵커치수 (Mounting size)	A × B	㎜	1,330x523	1,330x598	1,330x598	1,330x673	1,580x598	1,580x673	1,630x598	1,630x713
제품중량(Weight)		Kg	160	180	200	220	220	240	240	270

CUK302E*B		CUK352E*B		CUK402E*B		CUK452E*B		CUK502E*B	
30		35		40		45		50	
F	L	F	L	F	L	F	L	F	L
-10	-25	-10	-25	-10	-25	-10	-25	-10	-25
3ø, 220V / 380V, 60Hz		-	-	-	-	-	-	-	-
6.5	8.0	6.5	8.0	6.5	8.0	6.5	8.0	6.5	8.0
117.1	135.1	154.1	154.5	163.1	178.9	186.5	187.1	225.8	244
13,345	15,405	17,564	17,616	18,597	20,397	21,266	21,325	25,743	27,815
20,404	23,553	26,855	26,934	28,434	31,186	32,515	32,604	39,360	42,527
38,397	44,323	50,535	50,684	53,508	58,687	61,187	61,355	74,069	80,028
Φ550	Φ600	Φ600	Φ600	Φ600	Φ550	Φ600	Φ600	Φ600	Φ600
3	3	3	3	3	3	3	3	3	3
0.4	0.75	0.75	0.75	0.75	0.4	0.75	0.75	0.75	0.75
6	6	6	6	6	6	6	6	6	6
2	2	2	2	2	3	2	3	3	3
192	267	242	300	263	350	300	354	350	375
1.15x12	1.3x16	1.2x16	1.4x16	1.3x16	1.6x16	1.4x16	1.68x16	1.68x16	1.75x20
1.2x2	1.4x2	1.4x2	1.4x2	1.4x2	1.6x2	1.4x2	1.6x2	1.6x2	1.7x2
-	0.15x2	-	0.15x2	-	0.15x3	-	0.15x3	-	0.15x3
Φ22.22		Φ22.22		Φ22.22		Φ28.58		Φ28.58	
Φ53.98		Φ53.98		Φ53.98		Φ53.98		Φ53.98	
65		65		65		65		65	
1,950×570× 984	2,200×610× 1,136	2,100×610× 1,136	2,300×610× 1,212	2,200×610× 1,136	2,600×570× 1,212	2,300×610× 1,212	2,700×610× 1,212	2,700×610× 1,212	2,800×685× 1,212
1,580x673	1,830x713	1730x713	1,930x713	1,830x713	2,230x673	1,930x713	2,330x713	2,330x713	2,430x788
250	330	310	360	340	390	380	410	435	473

CUK2-D 유니트쿨러 / DUCT형

- 중대형 냉장, 냉동 창고에 적합
- 천정부착형, 상부고정 Hanger타입
- 케이싱은 내식성이 우수한 칼바륨 철판 적용

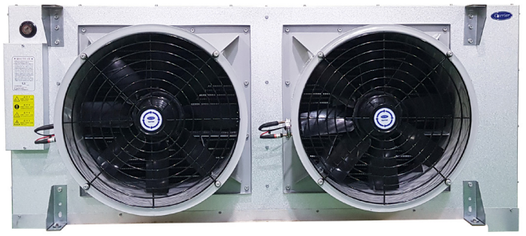

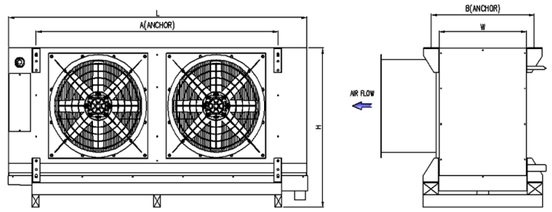

CUK102E*D ~ CUK452EFD(10HP ~ 45HP 냉장)

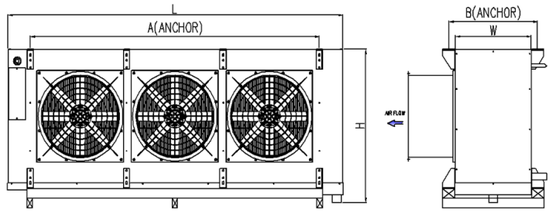

CUK452ELD ~ CUK502ESD(45HP 냉동 ~ 50HP 동결)

모델명		단위 (Unit)	CUK102E*D			CUK152E*D			CUK202E*D			CUK252E*D		
마력(HP)		HP	10			15			20			25		
사양(Spec.)			F	L	S	F	L	S	F	L	S	F	L	S
고내온도(Room temp.)		℃	-10	-25	-40	-10	-25	-40	-10	-25	-40	-10	-25	-40
전원(Power)			33ø, 220V / 380V, 60Hz	-	-	-	-	-	-	-	-	-	-	-
핀 피치(Fin pitch)		㎜	6.5	8.0	8/10	6.5	8.0	8/10	6.5	8.0	8/10	6.5	8.0	8/10
전열면적(Heat transfer area)		㎡	44.2	61	74	73.6	81.3	94.4	87.8	97	112.5	108.8	120.1	139.4
냉동능력 (kcal/h)	TD(5℃)	kcal/h	5,037	6,954	8,439	8,395	9,272	10,757	10,009	11,055	12,825	12,398	13,693	15,887
	TD(7℃)	kcal/h	7,701	10,632	12,903	12,835	14,176	16,447	15,303	16,902	19,609	18,956	20,936	24,290
	TD(10℃)	kcal/h	14,492	20,007	24,281	24,153	26,676	30,950	28,798	31,806	36,901	35,672	39,398	45,710
Fan diameter		㎜	Φ500			Φ500			Φ550			Φ550		
Fan & Motor	Phase	ø	3	3	3	3	3	3	3	3	3	3	3	3
	Kilowatt	Kw	0.40	0.40	0.40	0.40	0.40	0.40	0.75	0.75	0.75	0.75	0.75	0.75
	Pole	P	4	4	4	4	4	4	4	4	4	4	4	4
	Quantity		2	2	2	2	2	2	2	2	2	2	2	2
풍량(Air volume)		㎥/min	185	200	200	160	175	195	235	235	235	200	280	280
제상히터 (Defrost heater)	Body	Kw	0.95 x6	0.95 x10	0.95 x12	0.95 x10	0.95 x12	0.95 x15	1.15 x10	1.15 x12	1.15 x15	1.15 x12	1.15 x16	1.2 x18
	Drain Pan	Kw	1.0x2			1.0x2			1.2x2			1.2x2		
	Fan Guide	Kw	0.65x2			0.65x2			0.65x2			0.65x2		
배관치수 (Connection tube)	입구(Inlet)	㎜	Φ15.88		Φ22.2	Φ22.22			Φ22.22			Φ22.2		
	출구(Outlet)	㎜	Φ34.93		Φ41.28	Φ41.28			Φ41.28			Φ41.28		
	드레인소켓 (Drain)	A	40A		50A	50A			40A			40A		
외형치수 (Ext.dimension)	L × W × H	㎜	1700×420 x907	1700×495 x984	1700×570 ×984	1700×495 ×984	1700×570 x984	1700×645 ×984	1950×495 ×984	1950×570 ×984	1950×645 ×984	2000×495 ×1,136	2000×610 ×1,136	2000×685 ×1,136
앵커치수 (Mounting size)	(A +C)× B	㎜	1,330 ×523	1,330 ×598	1,330 ×673	1,330 ×598	1,330 ×673	1,330 ×751	1,580 ×598	1,580 ×673	1,580 ×748	1,630 ×598	1,630 ×713	1,630 ×788
제품중량(Weight)		Kg	210	230	255	255	260	300	270	300	330	290	350	390

CUK302E*D			CUK352E*D			CUK402E*D			CUK452E*D			CUK502E*D		
30			35			40			45			50		
F	L	S	F	L	S	F	L	S	F	L	S	F	L	S
-10	-25	-40	-10	-25	-40	-10	-25	-40	-10	-25	-40	-10	-25	-40
-	-	-	-	-	-	-	-	-	-	-	-	-	-	-
6.5	8.0	8/10	6.5	8.0	8/10	6.5	8.0	8/10	6.5	8.0	8/10	6.5	8.0	8/10
117.1	135.1	156.8	154.1	154.5	179.3	163.1	178.9	207.6	186.5	187.1	217	225.8	244	310.3
13,345	15,405	17,873	17,564	17,616	20,438	18,597	20,397	23,665	21,266	21,325	24,741	25,743	27,815	35,376
20,404	23,553	27,327	26,855	26,934	31,249	28,434	31,186	36,183	32,515	32,604	37,827	39,360	42,527	54,087
38,397	44,323	51,424	50,535	50,684	58,804	53,508	58,687	68,089	61,187	61,355	71,814	74,069	80,028	101,782
Φ550	Φ600		Φ600			Φ600			Φ600			Φ600		
3	3	3	3	3	3	3	3	3	3	3	3	3	3	3
0.75	1.50	1.5	1.50	1.50	1.5	1.50	1.50	1.5	1.50	1.50	1.5	1.50	1.50	1.5
4	4	4	4	4	4	4	4	4	4	4	4	4	4	4
2	2	2	2	2	2	2	2	2	2	3	3	3	3	3
230	330	330	290	370	370	320	420	420	370	430	455	420	460	460
1.15x12	1.3x16	1.35x18	1.2x16	1.4x16	1.4x20	1.3x16	1.6x16	1.6x20	1.4x16	1.67x16	1.67x20	1.68x16	1.75x20	1.75x24
1.2x2	1.4x2		1.4x2			1.4x2	1.6x2		1.4 x 2	1.6 x 2	1.7x 2	1.6 x 2	1.7 x 2	
0.65x2	0.75x2		0.75x2			0.75x2			0.75x2	0.75x3		0.75 x 3		
Φ22.2			Φ22.2			Φ22.2			Φ28.58			Φ28.58		
Φ53.98			Φ53.98			Φ53.98			Φ53.98			Φ53.98		
50A			50A			50A			50A			50A		
1950×570 ×984	2200×610 ×1,136	2200×685 ×1,136	2100×610 ×1,136	2300×610 ×1,212	2300×685 ×1,212	2200×610 ×1,136	2600×610 ×1,212	2600×685 ×1,212	2300×610 ×1,212	2700×610 ×1,212	2700×610 ×1,212	2700×610 ×1,212	2800×685 ×1,212	2800×760 ×1,212
1,588 ×673	1,830 ×713	1,830 ×788	1,730 ×713	1,930 ×713	1,930 ×788	1,830 ×713	2,230 ×713	2,230 ×791	1,930 ×713	2,330 ×713	2,330 ×713	2,330 ×713	2,430 ×788	2,430 ×863
310	380	420	370	430	480	380	470	540	410	490	560	500	550	620

CUK 전기히터제상 BLOWER

- 중대형 냉장 냉동 창고에 적합
- 6극 모터사용으로 소음 최소화
- 송풍도달거리 향상(B타입 10m, D타입 20m)
- 천정부착형, 상부고정 Hanger타입
- 외부케이싱 도장적용
- 인버터 사양은 전자식팽창변(EEV) 및 온도센서 부착으로 정밀한 온도제어 가능

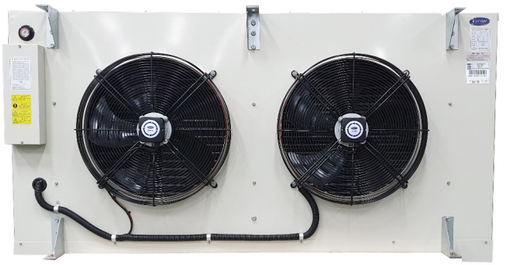

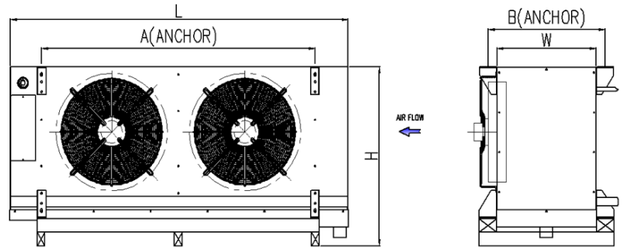

CUK103E*B ~ CUK453EFB(10HP ~ 45HP 냉장)

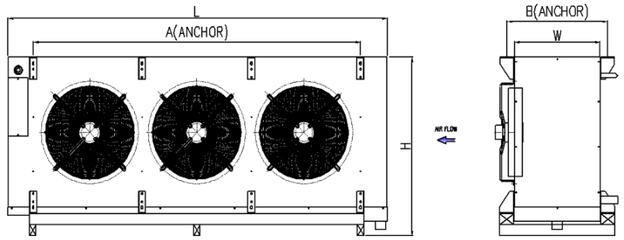

CUK453ELB, CUK503ELB(45HP 냉동, 50HP 냉동)

모델명(정속형 / 인버터)		단위 (Unit)	CUK103***X(Z)E3 / IE3		CUK153***X(Z)E3 / IE3		CUK203***X(Z)E3 / IE3		CUK253***X(Z)E3 / IE3	
마력(HP)		HP	10		15		20		25	
사양(Spec.)			EFB	ELB	EFB	ELB	EFB	ELB	EFB	ELB
고내온도(Room temp.)		℃	-10	-25	-10	-25	-10	-25	-10	-25
전원(Power)			3ø, 220V / 380V, 60Hz							
핀 피치(Fin pitch)		㎜	6.5	8	6.5	8	6.5	8	6.5	8
전열면적(Heat transfer area)		㎡	44.2	61	73.6	81.3	87.8	97	108.8	120.1
냉동능력(kcal/h)	TD(5℃)	kcal/h	5,037	6,954	8,395	9,272	10,009	11,055	12,398	13,693
	TD(7℃)	kcal/h	7,701	10,632	12,835	14,176	15,303	16,902	18,956	20,936
	TD(10℃)	kcal/h	14,492	20,007	24,153	26,676	28,798	31,806	35,672	39,398
Fan diameter		㎜	Φ500		Φ500		Φ550		Φ550	
Fan & Motor	Phase	ø	3	3	3	3	3	3	3	3
	Kilowatt	Kw	0.24	0.24	0.24	0.24	0.43	0.43	0.43	0.43
	Pole	P	6	6	6	6	6	6	6	6
	Quantity		2	2	2	2	2	2	2	2
풍량(Air volume)		㎥/min	175	170	195	170	254	225	197	179
제상히터 (Defrost heater)	Body	Kw	0.95x6	0.95x10	0.95x10	0.95x12	1.15x10	1.15x12	1.15x16	1.15x16
	Drain Pan	Kw	1.0x2		1.0x2		1.2x2		1.2x2	
	Fan Guide	Kw		0.65x2		0.65x2		0.65x2		0.65x2
배관치수 (Connection tube)	입구(Inlet)	㎜	Φ15.88		Φ22.22		Φ22.22		Φ22.2	
	출구(Outlet)	㎜	Φ33.93		Φ31.28		Φ31.28		Φ31.28	
	드레인소켓(Drain)	A	30A		50A		50A		50A	
외형치수 (Ext.dimension)	L × W × H	㎜	1,700x420 x907	1,700x495 x983	1,700x495 x983	1,700x570 x983	1,950x495 x983	1,950x570 x983	2,000x495 x1,136	2,000x610 x1,136
앵커치수 (Mounting size)	A × B	㎜	1,330x523	1,330x598	1,330x598	1,330x673	1,580x598	1,580x673	1,630x598	1,630x713
제품중량(Weight)		Kg	210	230	255	260	270	300	290	350

*정속형모델 CUK***XE3(R22), ZE3(R404a), 인버터 모델CUK***IE3

CUK302E*B		CUK352E*B		CUK402E*B		CUK452E*B		CUK502E*B	
30		35		30		35		50	
EFB	ELB	EFB	ELB	EFB	ELB	EFB	ELB	EFB	ELB
-10	-25	-10	-25	-10	-25	-10	-25	-10	-25
3ø, 220V / 380V, 60Hz									
6.5	8	6.5	8	6.5	8	6.5	8	6.5	8
117.1	135.1	154.1	154.5	163.1	178.9	186.5	187.1	225.8	244
13,345	15,405	17,564	17,616	18,597	20,397	21,266	21,325	25,743	27,815
20,404	23,553	26,855	26,934	28,434	31,186	32,515	32,604	39,360	42,527
38,397	44,323	50,535	50,684	53,508	58,687	61,187	61,355	74,069	80,028
Φ550	Φ600	Φ600		Φ600		Φ600		Φ600	
3	3	3	3	3	3	3	3	3	3
0.43	0.55	0.55	0.55	0.55	0.55	0.55	0.55	0.55	0.55
6	6	6	6	6	6	6	6	6	6
2	2	2	2	2	2	2	3	3	3
231	202	356	321	326	305	287	422	381	397
1.15x12	1.3x16	1.2x16	1.3x16	1.3x16	1.6x16	1.3x16	1.68x16	1.68x16	1.75x20
1.2x2	1.3x2	1.3x2		1.3x2	1.6x2	1.3x2	1.6x2	1.6x2	1.7x2
	0.75x2		0.75x2		0.75x2		0.75x3		0.75x3
Φ22.2		Φ22.2		Φ22.2		Φ28.58		Φ28.58	
Φ53.98		Φ53.98		Φ53.98		Φ53.98		Φ53.98	
65A		65A		65A		65A		65A	
1,950x570 x983	2,200x610 x1,136	2,100x610 x1,136	2,300x610 x1,212	2,200x610 x1,136	2,600x610 x1,213	2,300x610 x1,212	2,700x610 x1,212	2,700x610 x1,212	2,800x685 x1,212
1,580x673	1,830x713	1,730x713	1,930x713	1,830x713	2,230x713	1,930x716	2,330x716	2,330x713	2,430x788
310	380	370	330	380	370	310	390	500	550

CUK 전기히터제상DUCT형

- 중대형 냉장 냉동 창고에 적합
- 6극 모터사용으로 소음 최소화
- 송풍도달거리 향상(B타입 10m, D타입 20m)
- 천정부착형, 상부고정 Hanger타입
- 외부 케이싱 도장적용
- 인버터 사양은 전자식팽창변(EEV) 및 온도센서 부착으로 정밀한 온도제어 가능

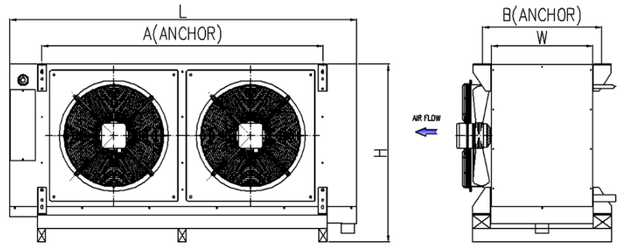

CUK103E*D ~ CUK403EFD(10HP ~ 40HP 냉동)

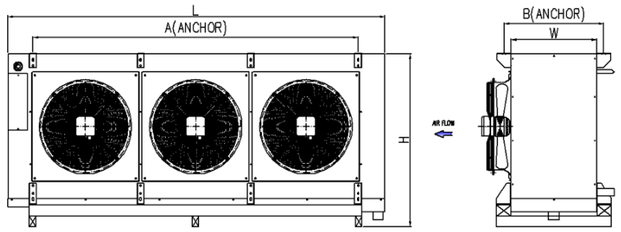

CUK403ESD, CUK453ELD ~ CUK503ELD(40HP 동결, 45HP 냉동 ~ 50HP)

모델명		단위 (Unit)	CUK103***X(Z)E3 / IE3			CUK153***X(Z)E3 / IE3			CUK203***X(Z)E3 / IE3			CUK253***X(Z)E3 / IE3		
마력(HP)		HP	10			15			20			25		
사양(Spec.)			EFD	ELD	ESD	EFD	ELD	ESD	EFD	ELD	ESD	EFD	ELD	ESD
고내온도(Room temp.)		℃	-10	-25	-40	-10	-25	-40	-10	-25	-40	-10	-25	-40
전원(Power)			3ø, 220V / 380V, 60Hz											
핀 피치(Fin pitch)		㎜	6.5	8	8/10	6.5	8	8/10	6.5	8	8/10	6.5	8	8/10
전열면적(Heat transfer area)		㎡	44.2	61	74	73.6	81.3	94.4	87.8	97	112.5	108.8	120.1	139.4
냉동능력 (kcal/h)	TD(5℃)	kcal/h	5,037	6,954	8,439	8,395	9,272	10,757	10,009	11,055	12,825	12,398	13,693	15,887
	TD(7℃)	kcal/h	7,701	10,632	12,903	12,835	14,176	16,447	15,303	16,902	19,609	18,956	20,936	24,290
	TD(10℃)	kcal/h	14,492	20,007	24,281	24,153	26,676	30,950	28,798	31,806	36,901	35,672	39,398	45,710
Fan diameter		㎜	Φ500			Φ500			Φ550			Φ550		
Fan & Motor	Phase	ø	3	3	3	3	3	3	3	3	3	3	3	3
	Kilowatt	Kw	0.24	0.24	0.24	0.24	0.24	0.24	0.43	0.43	0.43	0.43	0.43	0.43
	Pole	P	6	6	6	6	6	6	6	6	6	6	6	6
	Quantity		2	2	2	2	2	2	2	2	2	2	2	2
풍량(Air volume)		㎥/min	186	182	158	207	182	158	269	240	211	215	197	134
제상히터 (Defrost heater)	Body	Kw	0.95x6	0.95x10	0.95x12	0.95x10	0.95x12	0.95x15	1.15x10	1.15x12	1.15x15	1.15x16	1.15x16	1.2x18
	Drain Pan	Kw	1.0x2			1.0x2			1.2x2			1.2x2		
	Fan Guide	Kw		0.65x2			0.65x2			0.65x2			0.65x2	
배관치수 (Connection tube)	입구(Inlet)	㎜	Φ15.88		Φ22.2	Φ22.22			Φ22.22			Φ22.2		
	출구(Outlet)	㎜	Φ34.93		Φ41.28	Φ41.28			Φ41.28			Φ41.28		
	드레인소켓 (Drain)	A	40A		50A	50A			50A			50A		
외형치수 (Ext.dimension)	L × W × H	㎜	1,700x420 x907	1,700x495 x967	1,700x570 x967	1,700x495 x968	1,700x570 x968	1,700x645 x968	1,950x495 x968	1,950x570 x984	1,950x645 x984	2,000x495 x1,136	2,000x610 x1,136	2,000x685 x1,136
앵커치수 (Mounting size)	(A +C)× B	㎜	1,396 x486	1,330 x558	1,330 x636	1,330 x558	1,330 x633	1,330 x708	1,580 x598	1,580 x673	1,580 x748	1,630 x598	1,630 x713	1,630 x788
제품중량(Weight)		Kg	210	230	255	255	260	300	270	300	330	290	350	390

*정속형모델 CUK***XE3(R22), ZE3(R404a), 인버터 모델CUK***IE3

모델명		단위 (Unit)	CUK303***X(Z)E3 / IE3			CUK353***X(Z)E3 / IE3			CUK403***X(Z)E3 / IE3			CUK453***X(Z)E3 / IE3			CUK503***X(Z)E3 / IE3		
마력(HP)		HP	30			35			40			45			50		
사양(Spec.)			EFD	ELD	ESD	EFD	ELD	ESD	EFD	ELD	ESD	EFD	ELD	ESD	EFD	ELD	ESD
고내온도(Room temp.)		℃	-10	-25	-40	-10	-25	-40	-10	-25	-40	-10	-25	-40	-10	-25	-40
전원(Power)			3ø, 220V / 380V, 60Hz														
핀 피치(Fin pitch)		㎜	6.5	8	8/10	6.5	8	8/10	6.5	8	8/10	6.5	8	8/10	6.5	8	8/10
전열면적(Heat transfer area)		㎡	117.1	135.1	156.8	154.1	154.5	179.3	163.1	178.9	207.6	186.5	187.1	217	225.8	244	310.3
냉동능력 (kcal/h)	TD(5℃)	kcal/h	13,345	15,405	17,873	17,564	17,616	20,438	18,597	20,397	23,665	21,266	21,325	24,741	25,743	27,815	35,376
	TD(7℃)	kcal/h	20,404	23,553	27,327	26,855	26,934	31,249	28,434	31,186	36,183	32,515	32,604	37,827	39,360	42,527	54,087
	TD(10℃)	kcal/h	38,397	44,323	51,424	50,535	50,684	58,804	53,508	58,687	68,089	61,187	61,355	71,814	74,069	80,028	101,782
Fan diameter		㎜	Φ550	Φ600		Φ600			Φ600		Φ550	Φ600			Φ600		
Fan & Motor	Phase	ø	3	3	3	3	3	3	3	3	3	3	3	3	3	3	3
	Kilowatt	Kw	0.43	0.55	0.55	0.55	0.55	0.55	0.55	0.55	0.43	0.55	0.55	0.55	0.55	0.55	0.55
	Pole	P	6	6	6	6	6	6	6	6	6	6	6	6	6	6	6
	Quantity		2	2	2	2	2	2	2	2	3	2	3	3	3	3	3
풍량(Air volume)		㎥/min	246	217	261	375	344	407	346	331	358	310	450	422	409	426	397
제상히터 (Defrost heater)	Body	Kw	1.15x12	1.3x16	1.35x18	1.2x16	1.4x16	1.4x20	1.3x16	1.6x16	1.6x20	1.4x16	1.68x16	1.68x20	1.68x16	1.75x20	1.75x24
	Drain Pan	Kw	1.2x2	1.4x2		1.4x2			1.4x2	1.6x2		1.4x2	1.6x2	1.7x2	1.6x2	1.7x2	
	Fan Guide	Kw		0.75x2			0.75x2			0.75x2			0.75x3			0.75x3	
배관치수 (Connection tube)	입구(Inlet)	㎜	Φ22.2			Φ22.2			Φ22.2			Φ28.58			Φ28.58		
	출구(Outlet)	㎜	Φ53.98			Φ53.98			Φ53.98			Φ53.98			Φ53.98		
	드레인소켓 (Drain)	A	65A			65A			65A			65A			65A		
외형치수 (Ext.dimension)	L × W × H	㎜	1,950x570 x984	2,200x610 x1,136	2,200x685 x1,136	2,100x610 x1,136	2,300x610 x1,212	2,300x685 x1,212	2,200x610 x1,136	2,600x610 x1,212	2,600x685 x1,212	2,300x610 x1,212	2,700x610 x1,212	2,700x610 x1,212	2,700x610 x1,212	2,800x685 x1,212	2,800x760 x1,212
앵커치수 (Mounting size)	(A +C)× B	㎜	1,580 x673	1,830 x713	1,830 x788	1,730 x713	1,930 x713	1,930 x788	1,830 x713	2,230 x713	2,230 x788	1,930 x713	2,330 x713	2,330 x713	2,330×713 (770x2, 790x1)	2,430 (810x3) x788	2,430 (810x3) x863
제품중량(Weight)		Kg	310	380	420	370	430	480	380	470	540	410	490	560	500	550	620

CUM 작업장용 (저풍속형 / 인버터)

- 인버터 사양은 전자식팽창변(EEV) 및 온도센서 부착으로 정밀한 온도제어 가능
- 저풍속을 요하는 과일, 야채 등을 저장하기에 알맞은 설계
- 제상 시 과열방지를 위한 온도스위치 부착
- 버섯재배에 적합한 설계

모델명		단위 (Unit)	CUM020***X(Z)E3 / IE3			CUM030***X(Z)E3 / IE3			CUM040***X(Z)E3 / IE3			CUM050***X(Z)E3 / IE3		
마력(HP)		HP	2			3			4			5		
사양(Spec.)			AMB	EFB	ELB	AMB	EFB	ELB	AMB	EFB	ELB	AMB	EFB	ELB
고내온도(Room temp.)		℃	+10~ +15	+10~ -10	-20~ -30	+10~ +15	+10~ -10	-20~ -30	+10~ +15	+10~ -10	-20~ -30	+10~ +15	+10~ -10	-20~ -30
전원(Power)			3ø, 220V / 380V, 60Hz											
핀 피치(Fin pitch)		㎜	4.5		6.5	4.5		6.5	4.5		6.5	4.5		6.5
전열면적(Heat transfer area)		㎡	15.7		11.2	23.5		16.8	28.7		20.5	33.9		24.2
냉동능력 (kcal/h)	TD(5℃)	kcal/h	1,800	1,733	1,239	2,701	2,600	1,859	3,301	3,178	2,272	3,901	3,756	2,685
	TD(7℃)	kcal/h	2,959	2,571	1,838	4,439	3,857	2,757	5,425	4,714	3,370	6,411	5,571	3,983
	TD(10℃)	kcal/h	5,323	4,740	3,388	7,985	7,110	5,083	9,759	8,690	6,212	11,533	10,270	7,341
Fan diameter		㎜	Φ350	Φ350	Φ350	Φ400	Φ400	Φ400	Φ350	Φ350	Φ350	Φ400	Φ400	Φ400
Fan & Motor	Phase	ø	3	3	3	3	3	3	3	3	3	3	3	3
	Kilowatt	Kw	0.1	0.1	0.1	0.1	0.1	0.1	0.1	0.1	0.1	0.1	0.1	0.1
	Pole	P	6	6	6	6	6	6	6	6	6	6	6	6
	Quantity		1	1	1	1	1	1	2	2	2	2	2	2
풍량(Air volume)		㎥/ min	33	33	33	50	50	50	61	61	61	72	72	72
제상히터 (Defrost heater)	Body	Kw	-	0.4×(2+2)EA		-	0.6×(2+2)EA		-	0.7×(2+2)EA		-	0.85×(2+2)EA	
	Drain Pan	Kw	-	-	0.8×(1+1) EA	-	-	1.0×(1+1) EA	-	-	1.0×(1+1) EA	-	-	1.0×(1+1) EA
	Fan Guide	Kw	Φ12.7	Φ12.7	Φ12.7	Φ12.7	Φ12.7	Φ12.7	Φ12.7	Φ12.7	Φ12.7	Φ15.88	Φ15.88	Φ15.88
배관치수 (Connection tube)	입구(Inlet)	㎜	Φ22.22	Φ22.22	Φ22.22	Φ22.22	Φ22.22	Φ22.22	Φ22.22	Φ22.22	Φ22.22	Φ28.58	Φ28.58	Φ28.58
	출구(Outlet)	㎜	25	25	25	25	25	25	25	25	25	25	25	25
	드레인소켓 (Drain)	A	860x930x332			1,160x930x332			1,360x930x332			1,560x930x332		
외형치수 (Ext.dimension)	L × W × H	㎜	83x160			83x160			83x160			83x160		
앵커치수 (Mounting size)	(A +C)× B	㎜	625x850			925x850			1,125x850			1,325x850		
제품중량(Weight)		Kg	58.6	58.6	58.6	72.4	72.4	72.4	91.8	91.8	91.8	92.2	92.2	92.2

*정속형모델 : CUM***XE3(R22),ZE3(R404a),인버터 모델 : CUM***IE3

2 ~ 3HP

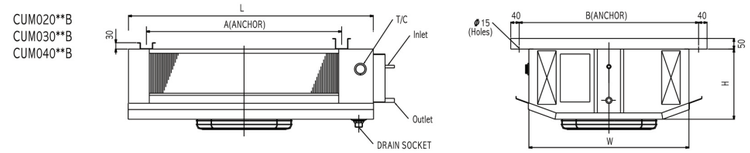

4 ~ 10HP

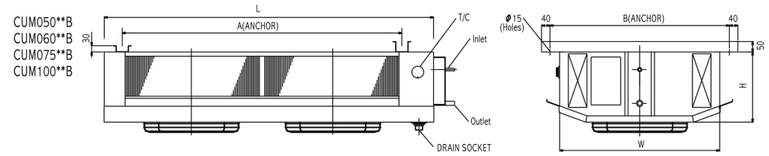

12 ~ 20HP

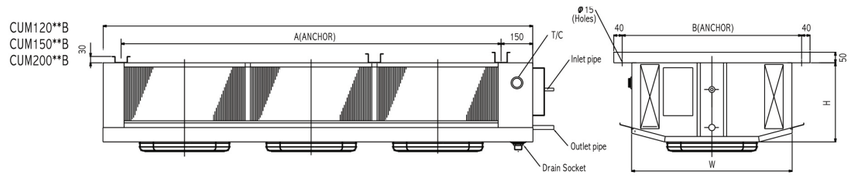

CUM060***X(Z)E3 / IE3			CUM075***X(Z)E3 / IE3			CUM100***X(Z)E3 / IE3			CUM120***X(Z)E3 / IE3			CUM150***X(Z)E3 / IE3			CUM200***X(Z)E3 / IE3		
6			7.5			10			12			15			20		
AMB	EFB	ELB	AMB	EFB	ELB	AMB	EFB	ELB	AMB	EFB	ELB	AMB	EFB	ELB	AMB	EFB	ELB
+10~ +15	+10~ -10	-20~ -30	+10~ +15	+10~ -10	-20~ -30	+10~ +15	+10~ -10	-20~ -30	+10~ +15	+10~ -10	-20~ -30	+10~ +15	+10~ -10	-20~ -30	+10~ +15	+10~ -10	-20~ -30
3ø, 220V / 380V, 60Hz																	
4.5		6.5	4.5		6.5	4.5		6.5	4.5		6.5	4.5		6.5	4.5		6.5
42.4		30.3	47.7		34.1	58.7		42	66		47.2	78.9		56.4	91.7		65.6
4,876	4,695	3,356	5,486	5,282	3,776	6,752	6,500	4,647	7,596	7,313	5,228	9,073	8,735	6,244	10,550	10,157	7,261
8,014	6,964	4,978	9,016	7,834	5,601	11,096	9,642	6,893	12,483	10,848	7,755	14,911	12,957	9,263	17,338	15,066	10,770
14,417	12,837	9,177	16,219	14,442	10,324	19,962	17,774	12,706	22,457	19,996	14,295	26,823	23,884	17,074	31,190	27,772	19,854
Φ400	Φ400	Φ400	Φ450	Φ450	Φ450	Φ450	Φ450	Φ450	Φ450	Φ450	Φ450	Φ450	Φ450	Φ450	Φ400	Φ400	Φ400
3	3	3	3	3	3	3	3	3	3	3	3	3	3	3	3	3	3
0.1	0.1	0.1	0.2	0.2	0.2	0.2	0.2	0.2	0.2	0.2	0.2	0.2	0.2	0.2	0.1	0.1	0.1
6	6	6	6	6	6	6	6	6	6	6	6	6	6	6	6	6	6
2	2	2	2	2	2	2	2	2	3	3	3	3	3	3	4	4	4
72	72	72	108	108	108	133	133	133	180	180	180	180	180	180	180	180	180
-	0.85×(2+2)EA		-	0.85×(6+6)EA		-	1.0×(3+3)EA		-	1.1×(3+3)EA		-	1.4×(3+3)EA		-	1.4×(4+4)EA	
-	-	1.0×(1+1) EA	-	-	1.0×(1+1) EA	-	-	1.2×(1+1) EA	-	-	1.2×(1+1) EA	-	-	1.2×(1+1) EA	-	-	1.2×(1+1) EA
Φ15.88	Φ15.88	Φ15.88	Φ15.88	Φ15.88	Φ15.88	Φ15.88	Φ15.88	Φ15.88	Φ15.88	Φ15.88	Φ15.88	Φ19.05	Φ19.05	Φ19.05	Φ19.05	Φ19.05	Φ19.05
Φ28.58	Φ28.58	Φ28.58	Φ28.58	Φ28.58	Φ28.58	Φ34.92	Φ34.92	Φ34.92	Φ34.92	Φ34.92	Φ34.92	Φ41.28	Φ41.28	Φ41.28	Φ41.28	Φ41.28	Φ41.28
25	25	25	25	25	25	25	25	25	32	32	32	32	32	32	32	32	32
1,560x980x332			1,560x1030x375			1,860x1030x375			2,060x1070x380			2,410x1,070x380			2,510x1,030x380		
83x160			166x114			166x114			166x114			180x127			180x127		
1,325x900			1,325x950			(813x2)x950			(608x3)x990			(1,425x725)x990			(1,138x2)x950		
107.6	107.6	107.6	128.4	128.4	128.4	150.1	150.1	150.1	177.7	177.7	177.7	209.7	209.7	209.7	243.2	243.2	243.2

Plug-in Showcase

플러그인 쇼케이스

- 냉동 쇼케이스
- 주류&음료 쇼케이스
- 체스트프리저
- 냉동 평대
- 냉동고
- 업소용

인버터 적용으로 전기료 절감

1도어

탁월한 에너지 세이빙 능력
자사 정속형 제품 대비, 평균 39% 에너지 절약

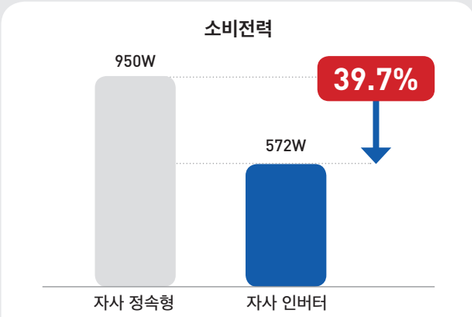

*KTL(한국산업기술시험원)에서 시험한 전기용품안전인증서 기준자료

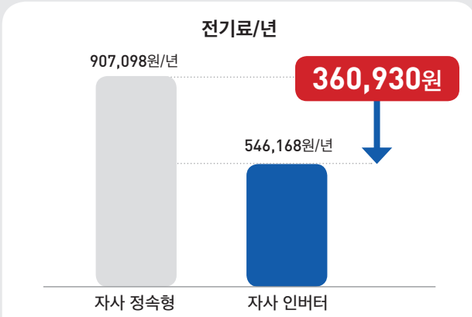

*전력량 요금 계산기준 : 한국전력 일반용전력(을), 고압A, 109원/kWh 표 기준

2도어

탁월한 에너지 세이빙 능력
자사 정속형 제품 대비, 평균 33% 에너지 절약

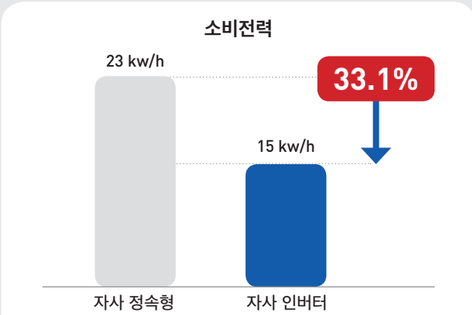

*공인 기관(ICR)에서 측정한 DATA로 산 함

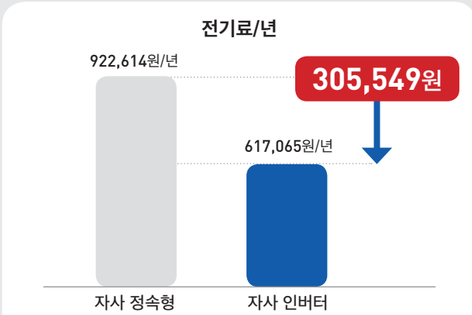

*전력량 요금 계산기준 : 한국전력 일반용전력(을), 고압A, 109원/kWh 표 기준

사이즈 ↓, 용량은 ↑

구분		캐리어냉장	"I사" 제품	"P사" 제품
규격 (WxDxH)	외부(mm)	1,380x685x1,990	1,340x750x1,955	1,382x698x1,985
	총내용적(Liter)	1,156	1,060	1,116
	용량(Liter)	1,056	937	877

디자인을 고려한 프리미엄 기능

- 스마트 도어와 일체형 핸들로 고급스런 매장 분위기 연출(2도어)
- 3중 글라스 도어를 적용하여 도어 이슬 맺힘 방지
- 도어 멈춤장치로 글라스 도어 보호

캐리어 냉장만의 특허 기술

냉장 및 냉동 시스템의 제상 제어 장치 및 방법(특허 제 10-1373568 호)
인버터 쇼케이스 시스템(특허 제 10-1414579 호)

특 허 증
CERTIFICATE OF PATENT

특 허 제 10-1373568 호 (PATENT NUMBER)
출원번호 (APPLICATION NUMBER) 제 2012-0147391 호
출 원 일 (FILING DATE:YY/MM/DD) 2012년 12월 17일
등 록 일 (REGISTRATION DATE:YY/MM/DD) 2014년 03월 06일

발명의명칭 (TITLE OF THE INVENTION)
냉장 및 냉동 시스템의 제상 제어 장치 및 방법

특허권자 (PATENTEE)
오텍캐리어냉장 유한회사(134814-0******)
경기도 화성시 향남읍 동오리 526-1

발명자 (INVENTOR)
등록사항란에 기재

위의 발명은 「특허법」에 따라 특허등록원부에 등록되었음을 증명합니다.
(THIS IS TO CERTIFY THAT THE PATENT IS REGISTERED ON THE REGISTER OF THE KOREAN INTELLECTUAL PROPERTY OFFICE.)
2014년 03월 06일

특허청장 김 영 [illegible]
COMMISSIONER, THE KOREAN INTELLECTUAL PROPERTY OFFICE

연차등록료 납부일은 설정등록일 이후 4년차부터 매년 03월 06일까지이며 등록원부로 권리관계를 확인바랍니다.

특 허 증
CERTIFICATE OF PATENT

특 허 제 10-1414579 호 (PATENT NUMBER)
출원번호 (APPLICATION NUMBER) 제 2013-0035322 호
출 원 일 (FILING DATE:YY/MM/DD) 2013년 04월 01일
등 록 일 (REGISTRATION DATE:YY/MM/DD) 2014년 06월 26일

발명의명칭 (TITLE OF THE INVENTION)
인버터 쇼케이스 시스템

특허권자 (PATENTEE)
오텍캐리어냉장 유한회사(134814-0******)
경기도 화성시 향남읍 동오리 526-1

발명자 (INVENTOR)
등록사항란에 기재

위의 발명은 「특허법」에 따라 특허등록원부에 등록되었음을 증명합니다.
(THIS IS TO CERTIFY THAT THE PATENT IS REGISTERED ON THE REGISTER OF THE KOREAN INTELLECTUAL PROPERTY OFFICE.)
2014년 06월 26일

특허청장 김 영 [illegible]
COMMISSIONER, THE KOREAN INTELLECTUAL PROPERTY OFFICE

연차등록료는 2017년부터 매년 06월 26일까지 납부하여야 하며, 등록원부로 권리관계를 확인바랍니다.

캐리어냉장
인버터 수직형 냉동 쇼케이스



제23회 에너지 위너상
에너지 위너상 수상

인버터 기술적용
저소음, 저진동, 부드러운 제어

Low-E 강화유리 적용
우수한 단열 성능으로 소비전력 절감

LED 램프 적용
어두운 곳에서도 더 밝고 편하게

HOT GAS 제상
HOT GAS 제상으로 빠른 제상시간 제어

디지털 컨트롤 적용
고내온도 표시 가능

전면도어 스위치 고내팬(FAN) 제어
시스템 안정성, 고내 냉기 유출 최소화


	CSR-1250FKEI	CSR-1250FKI7 / FKA(정속형)	
색상	화이트	블랙	
도어타입	스윙 TYPE	스윙 TYPE	스윙 TYPE
사이즈(WxDxH)mm	1,380x685x1,990	1,380x685x1,990	1,380x685x1,990
용량	1,156ℓ	1,156ℓ	1,156ℓ
중량	260kg	260kg	260kg
냉각방식	간접	간접	간접
냉매	R404a	R404a	R404a
선반	7단	7단	7 단
온도조절 범위(℃)	-24 ~ -18	-24 ~ -18	-24 ~ -18

	CSR-521FKIP	CSR-521FKMIAP
색상	화이트	블랙
도어타입	우	우
사이즈(WxDxH)mm	670x658x1,985	670x658x1,985
용량	472ℓ	472ℓ
중량	140kg	140kg
냉각방식	간접	간접
냉매	R404a	R404a
선반	6단	6단
온도조절 범위(℃)	-24 ~ -18	-24 ~ -18

주류·음료쇼케이스(~ 500L)

Carrier Vertical Showcase
캐리어 수직형 냉장 쇼케이스
CSR465RDB2D





	CSR-300RD1D	CSR-400RD1D	CSR-475RDM	CSR-465RD2D	CSR-465RDB2D
색상	화이트	화이트	화이트	화이트	블랙
도어타입	여닫이식(Swing)	여닫이식(Swing)	여닫이식(Swing)	여닫이식(Swing)	여닫이식(Swing)
사이즈(WxDxH)mm	550x570x1,702	550x620x1,780	710x600x1,750	650x623x1,850	650x623x1,850
유효내용적	240ℓ	290ℓ	400ℓ	400ℓ	400ℓ
중량	70kg	80kg	90kg	90kg	90kg
냉각방식	간접	간접	간접	간접	간접
냉매	R-134A	R-134A	R-134A	R-134A	R-134A
선반	4단	4단	3단	4단	4단
온도조절 범위(℃)	0 ~ 10	0 ~ 10	0 ~ 10	0 ~ 10	0 ~ 10

Simple and Modern design
상업 공간을 위한 캐리어 수직 쇼케이스






	CSR-470RD2D	CSR-470RDB2D	CSR-465FD2D	CSR-465FDD2D	CSR-470FD2D	CSR-470FDD2D
색상	화이트	블랙	화이트	화이트	화이트	화이트
도어타입	여닫이식(Swing)	여닫이식(Swing)	여닫이식(Swing)	여닫이식(Swing)	여닫이식(Swing)	여닫이식(Swing)
사이즈(WxDxH)mm	650x625x1,895	650x625x1,895	650x623x1,850	650x623x1,850	650x625x1,895	650x625x1,895
유효내용적	405ℓ	405ℓ	400ℓ	400ℓ	405ℓ	405ℓ
중량	95kg	95kg	95kg	90kg	100kg	95kg
냉각방식	간접	간접	간접	직접	간접	직접
냉매	R-134A	R-134A	R-134A	R-134A	R-134A	R-134A
선반	4단	4단	4단	4단	4단	4단
온도조절 범위(℃)	0 ~ 10	0 ~ 10	-15 ~ 0	-15 ~ 0	-15 ~ 0	-15 ~ 0

플러그인 쇼케이스

주류·음료쇼케이스(500L ~)





	CSR-575RDM	CSR-570RD1D	CSR-705RD	CSR-1200RD	CSR-1300RD
색상	화이트	화이트	화이트	화이트	블랙
도어타입	여닫이식(Swing)	여닫이식(Swing)	여닫이식(Swing)	슬라이딩(Sliding)	슬라이딩(Sliding)
사이즈(WxDxH)mm	710x720x1,840	690x735x1,917	710x767x2,040	1,150x767x1,998	1,150x811x1,998
용량	530ℓ	513ℓ	660ℓ	1,120ℓ	1,144ℓ
중량	110kg	90kg	110kg	175kg	178kg
냉각방식	간접	간접	간접	간접	간접
냉매	R-134A	R-134A	R-134A	R-134A	R-134A
선반	4단	4단	4단	4단	4단
온도조절 범위(℃)	0 ~ 10	0 ~ 10	0 ~ 10	0 ~ 10	0 ~ 10

플러그인 쇼케이스

냉동 쇼케이스



	CSR-500FDD1T	CSR-500FDL2T	CSR-521FKDT
색상	화이트	화이트	화이트
도어타입	우	좌	우
사이즈(WxDxH)mm	670x658x1,985	670x658x1,985	670x658x1,985
용량	442ℓ	442ℓ	442ℓ
중량	140kg	140kg	140kg
냉각방식	직접	직접	간접
냉매	R507	R507	R507
선반	6단	6단	6단
온도조절 범위(℃)	-24 ~ -18	-24 ~ -18	-24 ~ -18

플러그인 쇼케이스

냉동 평대





	CSDH-D100WA	CSDH-D200WA	CSDH-D300WA	CSDH-D500WA	CSDH-D600WA
색상	화이트				
용량	97ℓ	194ℓ	273ℓ	423ℓ	505ℓ
사이즈(WxDxH)mm	600x522x825	934x574x825	1,014x694x825	1,434x694x825	1,664x694x825
중량	28kg	38kg	55kg	69kg	74kg
냉각방식	직접	직접	직접	직접	직접
냉매	R134A	R134A	R134A	R134A	R134A
온도조절 범위(℃)	-26 ~ -18	-26 ~ -18	-26 ~ -18	-26 ~ -18	-26 ~ -18
다용도보관함	○	○	○	○	○
성에 제거 주걱	○	○	○	○	○






	PARIS 145	PARIS 185	PARIS 210	PARIS 210	CSC-720FKE	CSC-721FKE
색상	화이트					
용량	592ℓ	785ℓ	908ℓ	1,104ℓ	590ℓ	680ℓ
사이즈(WxDxH)mm	1,457x853x833	1,853x853x833	2,102x853x833	2,502x853x833	1,750x800x835	2,000x800x835
중량	89kg	112kg	127kg	145kg	120kg	130kg
냉각방식	직접	직접	직접	직접	직접	직접
냉매	R404A	R404A	R404A	R404A	R507	R507
온도조절 범위(℃)	-18 ~ -28	-18 ~ -28	-18 ~ -28	-18 ~ -28	-24 ~ -18	-24 ~ -18

디지털 온도제어로 오래도록 신선하게

캐리어 다목적 냉동고

디지털 컨트롤
약에서 강까지 7단계 및
파워 운전기능(급속냉동)

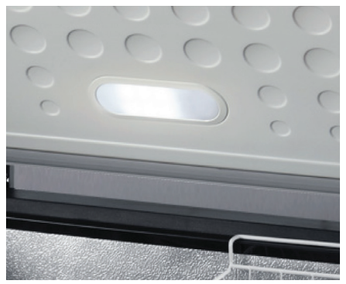

직접냉각방식
냉기 손실을 최소화한
직접 냉각 냉동고

내부 LED 고내등
어두운 곳에도 환하게
친환경 에너지 세이빙 조명

CSBM-D100 / 150 / 200 / 300SO

CSC-100 / 150 / 200 / 300FDWB

색상	그레이				화이트			
용량	100ℓ	150ℓ	200ℓ	300ℓ	100ℓ	150ℓ	200ℓ	300ℓ
사이즈(WxDxH)mm	580x560x845	760x560x845	980x560x845	1,055x735x835	580x560x845	760x560x845	980x560x845	1,055x735x835
중량	27kg	29kg	36kg	40kg	27kg	29kg	36kg	40kg
냉각방식	직접	직접	직접	직접	직접	직접	직접	직접
냉매	R600a	직접	R600a	R600a	R600a	R600a	R600a	R600a
온도조절 범위(℃)	-28 ~ 5	-28 ~ 5	-28 ~ 5	-28 ~ 5	-28 ~ 5	-28 ~ 5	-28 ~ 5	-28 ~ 5
다용도보관함	○	○	○	○	○	○	○	○

CSC-100/145/200FDBH

색상	블랙		
용량	100ℓ	145ℓ	200ℓ
사이즈(WxDxH)mm	545 x 545 x 845	705 x 545 x 845	905 x 545 x 845
중량	24kg	28kg	32kg
냉각방식	직접	직접	직접
냉매	R600a	R600a	R600a
온도조절 범위(℃)	-11 ~ -29	-11 ~ -29	-11 ~ -29
다용도보관함	○	○	○
고내 조명	○	○	○

간접냉각 방식으로 관리가 편리한
클라윈드 냉동고

각 선반마다 독립적인 냉기 공급으로 막힘 없이 균일하게

- 고급 메탈재질의 프리미엄
- 디지털 외부 디스플레이
- 심플하고 모던한 이지 핸들 도어
- 관리가 편리한 간접 냉각방식
- 10 YEARS WARRANTY 인버터 컴프레서 10년 무상보증 — 고효율의 인버터 콤프레서
- 냉동/냉장 변환 가능

호텔, 카페, 식당 등 다양한 사업장에서 필요에 따라 유용하게 사용하세요.

다양한 업소에서 냉동고 활용 가능

레스토랑

카페

바

호텔

SSOB/NGO

	CSB206FFMB/MM	CFT-N380MSM/BSM
색상	블랙 메탈, 실버 메탈	실버 메탈, 블랙 메탈
사이즈(WxDxH)mm	540x590x1,700	710x705x1,855
용량	206ℓ	380ℓ
냉각방식	간접	간접
중량	47kg	85kg
냉매	R600a	R600a
온도조절 범위(℃)	-6 ~ -11	냉동: -16 ~ -24 / 냉장: 2 ~ 8
구분	소주 냉동고	냉동고

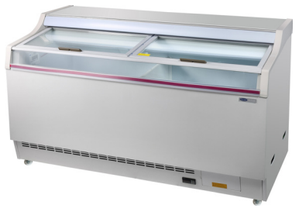

	CSS-250FDAT	CSS-451FDRT
색상	화이트	
용량	240ℓ	380ℓ
사이즈(WxDxH)mm	1,050x700x955	1,600x700x955
중량	90kg	116kg
냉각방식	직접	직접
냉매	R134a	R134a
온도조절 범위(℃)	-24 ~ -18	-24 ~ -18
성에 제거 주걱	○	○
구분	아이스크림 냉동고	아이스크림 냉동고

국내 최초, 에너지 효율 극대화

인버터 고급형 간냉식 냉동 · 냉장고

Inverter 인버터 정온 기능으로 식품을 더 신선하게 보관 가능

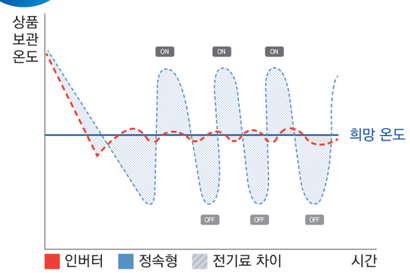

단열성 좋고 친환경적인 **사이크로-펜탈 발포제 사용**

냉각속도가 빠르고 **온도편차가 적은 간접냉각방식**

고급스러운 디스플레이 **터치스크린 적용**

- 인버터의 확실한 차별화
  - 전기료 절감/최적의 온도제어로 신선도 유지
- 인버터형으로 부하 상승시 급속 냉각기능
- 사용자의 편의성을 고려하여 **냉동 · 냉장 전환 가능**
- 디스플레이 터치스크린 적용으로 고급화
- 자동 제상 방식을 채택하여 짧은 시간에 성에 제거로 불필요한 전력 소모 방지
- 도어 자동 닫힘으로 냉기 유출 방지
- 내구성 강한 고급 스테인리스 사용. (내 · 외장)

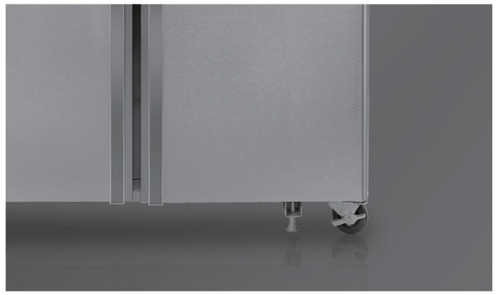

구분	세부구분	Model	사용구분	외형크기 (WxDxH)mm	중량	재질 (내장/외장)	내용적(ℓ)			온도범위	소비전력 (kWh/M)
							냉동실	냉장실	합계	냉장실	
25박스	올냉장	CRE2-065F0A1	R R	650x800x1925	80	고급 스테인레스 스틸	-	525	525	0 ~ 10 ℃	에너지효율 1등급

구분	세부구분	Model	사용구분	외형크기 (WxDxH)mm	중량	재질 (내장/외장)	내용적(ℓ)			온도범위		소비전력 (kWh/M)
							냉동실	냉장실	합계	냉동실	냉장실	
45박스	올냉장	CRE4-126F0C1	R R R R	1260x800x1925	180	고급 스테인레스 스틸	-	1117	1117	-	0 ~ 10 ℃	에너지효율 1등급
	1/2냉동	CRE4-126F2B1	R F R F	1260x800x1925	180	고급 스테인레스 스틸	527	533	1060	-24 ~ 0 ℃	0 ~ 10 ℃	
	1/4냉동	CRE4-126F1A1	R F R R	1260x800x1925	180	고급 스테인레스 스틸	250	810	1060	-24 ~ 0 ℃	0 ~ 10 ℃	

구분	세부구분	Model	사용구분	외형크기 (WxDxH)mm	중량	재질 (내장/외장)	내용적(ℓ)			온도범위		소비전력 (kWh/M)
							냉동실	냉장실	합계	냉동실	냉장실	
65박스	1/3냉동	CRE6-190F2A1	R R F R R F	1900x800x1925	260	고급 스테인레스 스틸	545	1139	1684	-24 ~ 0 ℃	0 ~ 10 ℃	에너지효율 1등급

고급스러운 디자인

고급형 직냉식 냉동 · 냉장고 디지털 터치패드


인체공학설계의
디지털 터치 패널


사용이 편리한
높낮이 조절 선반


세척이 편리한
내부 스테인레스 재질


부식과 충격에 강한
PCM 소재 사용

에너지효율등급 2등급

항상 작동되는 냉장고, 걱정되는 전기요금
캐리어 업소용냉장고는 전기요금 걱정제로
(냉장제품만 해당, 일부모델 3등급)

43dB 저소음 설계구현

43dB의 저소음 설계로 소음 걱정없이
사용할 수 있습니다.

실리콘 제로, 곰팡이 걱정 제로

캐리어 업소용 냉장고는 틈 사이에
실리콘이 없어 곰팡이 걱정이 없습니다.

고급형 업소용 냉장고 25박스

세부구분	Model	사용구분	외형크기 (WxDxH)mm	중량	재질		내용적(ℓ)			온도범위		소비전력 (kWh/M)
					외부	내부	냉동실	냉장실	합계	냉동실	냉장실	
내부스텐 1/2냉동	CRG2-064F1MR	R F	640x805x1909	85Kg	Metal	STS	244	240	484	-5℃ ~ -24℃ (-5,-16,-18,-20,-22,-24) 급속 : 32℃ ▶ -5℃ : 58분	7℃ ~ -5℃ (7, 5, 3, 1, -1, -5)	2등급
올스텐 1/2냉동	CRG2-064F1SR			83Kg	STS							2등급
내부스텐 올냉동	CRG2-064F2MR	F F	640x805x1909	83Kg	Metal	STS	500	-	500	-5℃ ~ -24℃ (-5,-16,-18,-20,-22,-24) 급속 : 32℃ ▶ -5℃ : 79분	-	-
올스텐 올냉동	CRG2-064F2SR			79Kg	STS							-
내부스텐 올냉장	CRG2-064F0MR	R R	640x805x1909	81Kg	Metal	STS	-	500	500	-	7℃ ~ -5℃ (7, 5, 3, 1, -1, -5)	2등급
올스텐 올냉장	CRG2-064F0SR			79Kg	STS							2등급

고급형 업소용 냉장고 45박스

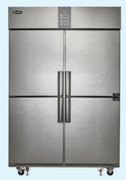

세부구분	Model	사용구분	외형크기 (WxDxH)mm	중량	재질		내용적(ℓ)			온도범위		소비전력 (kWh/M)
					외부	내부	냉동실	냉장실	합계	냉동실	냉장실	
내부스텐 1/4냉동	CRG4-126F1MR	R R R F	1260x805x1909	157Kg	Metal	STS	240	830	1070	-5℃ ~ -24℃ (-5,-16,-18,-20,-22,-24) 급속 : 32℃ ▶ -7℃ : 58분	7℃ ~ -5℃ (7, 5, 3, 1, -1, -5)	63.0 에너지효율 2등급
올스텐 1/4냉동	CRG4-126F1SR			153Kg	STS							
내부스텐 수직냉동,장	CRG4-126F2MR	R F R F	1260x805x1909	157Kg	Metal	STS	530	530	1060	-5℃ ~ -24℃ (-5,-16,-18,-20,-22,-24) 급속 : 32℃ ▶ -7℃ : 79분	7℃ ~ -5℃ (7, 5, 3, 1, -1, -5)	80.0 에너지효율 2등급
올스텐 수직냉동,장	CRG4-126F2SR			145Kg	STS							
내부스텐 수평냉동,장	CRG4-126FAMR	F F R R	1260x805x1909	145Kg	Metal	STS	532	541	1073	-5℃ ~ -24℃ (-5,-16,-18,-20,-22,-24) 급속 : 32℃ ▶ -7℃ : 79분	7℃ ~ -5℃ (7, 5, 3, 1, -1, -5)	86.0 에너지효율 3등급
올스텐 수평냉동,장	CRG4-126FASR			141Kg	STS							
내부스텐 올냉동	CRG4-126F4MR	F F F F	1260x805x1909	140Kg	Metal	STS	1110	-	1110	-5℃ ~ -24℃ (-5,-16,-18,-20,-22,-24) 급속 : 32℃ ▶ -7℃ : 82분	-	-
올스텐 올냉동	CRG4-126F4SR			138Kg	STS							
내부스텐 올냉장	CRG4-126F0MR	R R R R	1260x805x1909	124Kg	Metal	STS	-	1110	1110	-	7℃ ~ -5℃ (7, 5, 3, 1, -1, -5)	35.0 에너지효율 2등급
올스텐 올냉장	CRG4-126F0SR			120Kg	STS							

고급형 업소용 냉장고 65박스

세부구분	Model	사용구분	외형크기 (WxDxH)mm	중량	재질		내용적(ℓ)			온도범위		소비전력 (kWh/M)
					외부	내부	냉동실	냉장실	합계	냉동실	냉장실	
내부스텐 1/3냉동	CRG6-190F1MR	R R F R R F	1900x805x1909	212Kg	Metal	STS	500	1110	1610	-5℃ ~ -24℃ (-5,-16,-18,-20,-22,-24) 급속 : 32℃ ▶ -7℃ : 79분	7℃ ~ -5℃ (7, 5, 3, 1, -1, -5)	98.0 에너지효율 2등급
올스텐 1/3냉동	CRG6-190F1SR			204Kg	STS							
내부스텐 올냉동	CRG6-190F6MR	F F F F F F	1900x805x1909	228Kg	Metal	STS	1610	-	1610	-5℃~ -24℃ (-5,-16,-18,-20,-22,-24) 500ℓ : 32℃ ▶ -7℃ : 74분 1100ℓ : 32℃ ▶ -7℃ : 82분	-	-
올스텐 올냉동	CRG6-190F6SR			222Kg	STS							
내부스텐 올냉장	CRG6-190F0MR	R R R R R R	1900x805x1909	210Kg	Metal	STS	-	1610	1610		7℃ ~ -5℃ (7, 5, 3, 1, -1, -5)	49.0 에너지효율 3등급
올스텐 올냉장	CRG6-190F0SR			204Kg	STS							

최고급 디자인, 더 넓은 보관 공간

고급형 직냉식 테이블 냉동 · 냉장고 디지털 터치패드

실리콘 제로, 곰팡이 걱정 제로

캐리어 반찬/테이블 냉장고는 틈사이에 실리콘이 없어 곰팡이 걱정이 없습니다.

1도 단위의 섬세한 온도 조절

디지털 터치 조작으로 섬세하게 1도 단위로 온도조절을 할 수 있습니다.

성에 제거 기능

성에 제거시 배수구를 통한 물청소가 가능하여 360일 청결함을 유지 및 깨끗한 보관이 가능합니다.

- **최고 콤프레셔 탑재**
  최고의 콤프레셔 탑재로 기계실 공간을 혁신적으로 줄여 더 넓은 보관 공간을 제공합니다.
- **사용이 편리한 온도조절 장치**
  한 눈에 냉장/냉동 온도를 확인 할 수 있고 쉽고 간편하게 온도조절이 가능합니다.
- **높낮이 조절용 선반**
  높낮이 조절용 선반 적용으로 보관 식품의 양에 따라 합리적 공간 활용이 가능합니다.
- **강력한 냉동능력 LG콤프레셔 채택**
  콤프레셔의 대명사 LG콤프레셔 채택으로 강력한 냉동, 냉장을 제공하여 주변 환경에 맞춰 기계실 위치를 변경할 필요가 없습니다.

1도 단위의
섬세한 온도 조절

LG 콤프레셔,
최고 콤프레셔 탑재

실리콘 제로,
곰팡이 걱정 제로

보관 식품의 양에 따라
높낮이 조절용 선반

W900 테이블 냉장고

W1200 테이블 냉장고

W1500 테이블 냉장고/냉동, 냉장고/냉동고

W1800 테이블 냉장고

구분	세부구분	Model	사용구분	외형크기 (WxDxH)mm	중량 (Kg)	재질		내용적(ℓ)/냉장			온도범위
						외부	내부	상부 저장	고내	합계	냉장실
테이블 냉장고	내부스텐 900 올냉장	CTG1-090F0MR	R	900X700X850	54Kg	PCM	STS	-	167	167	10 ~ -5℃ (1℃ 단위조절)
	올스텐 900 올냉장	CTG1-090F0SR			51Kg	STS					
테이블 냉장고	내부스텐 1200 올냉장	CTG1-120F0MR	R	1200X700X850	65Kg	PCM	STS		266	266	10 ~ -5℃ (1℃ 단위조절)
	올스텐 1200 올냉장	CTG1-120F0SR			62Kg	STS					
테이블 냉동고	내부스텐 1200 올냉동	CTG1-120F1MR	F	1200X700X850	67kg	PCM	STS		266	266	-15 ~ -25℃ (1℃ 단위조절)
	올스텐 1200 올냉동	CTG1-120F1SR		1200X700X850	64kg	STS			266	266	
테이블 냉장고	내부스텐 1500 올냉장	CTG2-150F0MR	R R	1500X700X850	74Kg	PCM	STS		366	366	10 ~ -5℃ (1℃ 단위조절)
	올스텐 1500 올냉장	CTG2-150F0SR			71Kg	STS					
테이블 냉동, 냉장고	내부스텐 1500 냉동,장	CTG2-150F1MR	F R		79kg	PCM	STS		171.5 *2	343	10 ~ -5℃ '-15 ~ -25℃ (1℃ 단위조절)
	올스텐 1500 냉동,장	CTG2-150F1SR			76kg	STS					
테이블 냉동고	내부스텐 1500 올냉동	CTG2-150F2MR	F F	1500X700X850	77kg	PCM	STS		366	366	'-15 ~ -25℃ (1℃ 단위조절)
	올스텐 1500 올냉동	CTG2-150F2SR		1500X700X850	74kg	STS			366	366	
테이블 냉장고	내부스텐 1800 올냉장	CTG2-180F0MR	R R	1800X700X850	89Kg	PCM	STS		465	465	10 ~ -5℃ (1℃ 단위조절)
	올스텐 1800 올냉장	CTG2-180F0SR	R R		86Kg	STS					

W900 반찬 냉장고

W1200 반찬 냉장고

W1500 반찬 냉장고

W1800 반찬 냉장고

구분	세부구분	Model	사용구분	외형크기 (WxDxH)mm	중량 (Kg)	재질		내용적(ℓ)/냉장			온도범위
						외부	내부	상부 저장	고내	합계	냉장실
반찬 냉장고	내부스텐 900 올냉장	CVG1-090F0MR	4 R	900X700X850	54Kg	PCM	STS	62	131	193	10 ~ -5℃ (1℃ 단위조절)
	올스텐 900 올냉장	CVG1-090F0SR			51Kg	STS					
	내부스텐 1200 올냉장	CVG1-120F0MR	6 R	1200X700X850	66Kg	PCM	STS	86	209	295	10 ~ -5℃ (1℃ 단위조절)
	내부스텐 1200(앞작업대)	CVG1-12AF0MR			67Kg						
	올스텐 1200 올냉장	CVG1-120F0SR			62Kg	STS					
	올스텐 1200(앞작업대)	CVG1-12AF0SR			67Kg						
	내부스텐 1500	CVG2-150F0MR	8 R R	1500X700X850	74Kg	PCM	STS	109	287	396	10 ~ -5℃ (1℃ 단위조절)
	내부스텐 1500(앞작업대)	CVG2-15AF0MR			73Kg						
	올스텐 1500	CVG2-150F0SR			71Kg	STS					
	올스텐 1500(앞작업대)	CVG2-15AF0SR			73Kg						
	내부스텐 1800	CVG2-180F0MR	10 R R	1800X700X850	89Kg	PCM	STS	132	365	497	10 ~ -5℃ (1℃ 단위조절)
	올스텐 1800	CVG2-180F0SR			86Kg	STS					

Kitchen Appliances

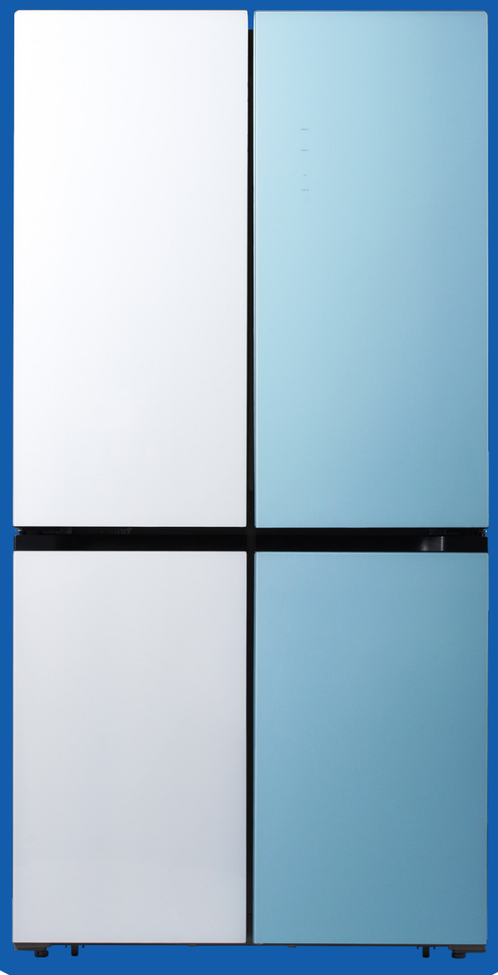

생활 / 주방가전

- 가정용 냉장고
- 가정용 냉동고
- 와인셀러
- 전자레인지

피트인_ 4도어

Fit in 피트인 캐리어만의 세미빌트인 냉장고로
나만의 주방에 딱 맞는 사이즈와 감성을 담은 냉장고를 의미합니다.

	CRFSN566WFR / MFR / WM	HRFSN566HBFR / WPFR
색상	화이트, 민트, 민트 콤비	핑크 콤비, 하프 핑크
용량	566ℓ	566ℓ
사이즈(W×H×D)mm	911x1,830x706	911x1,830x706
냉각 방식	메탈쿨링	메탈쿨링
온도 제어	외부 디스플레이	외부 디스플레이
내부 조명	LED	LED
선반 재질	강화 유리(크롬도금)	강화 유리(크롬도금)
탈취 제균	UV청정제균	UV청정제균
야채실	○	○
아이스트레이	○	○
계란트레이	○	○
컴프레서	인버터	인버터
에너지소비효율	3등급	3등급

	CRFSN560WFC / MFC / WMFC	CRFSN497MFC	CRFSN500BFP
색상	화이트, 민트, 민트 콤비	실버 메탈	블랙 메탈
용량	566ℓ	497ℓ	497ℓ
사이즈(W×H×D)mm	911x1,830x706	833x1,898x648	833x1,898x648
냉각 방식	파워쿨링	간접냉각	간접냉각
온도 제어	외부 디스플레이	외부 디스플레이	외부 디스플레이
내부 조명	LED	LED(냉장)	LED(냉장)
선반 재질	강화 유리	강화 유리(크롬도금)	강화 유리(크롬도금)
탈취 제균	UV청정제균	NANO FRESH	NANO FRESH
야채실	○	○	○
아이스트레이	○	○	○
계란트레이	○	○	○
컴프레서	인버터	-	-
에너지소비효율	3등급	3등급	3등급

원도어&투도어

	CRFTD047WSA / BSA	CRFTD46VBSA	CRFTD92VBSA
색상	화이트 블랙	블랙 메탈	블랙 메탈
용량	47ℓ	46ℓ	92ℓ
사이즈(W×H×D)mm	440x510x465	474x496x447	474x831x447
냉각 방식	직접냉각	직접냉각	직접냉각
온도 제어	다이얼	다이얼	다이얼
내부 조명	-	-	-
선반 재질	강화 유리	강화 유리	강화 유리
야채실	-	-	-
아이스트레이	○	○	○
계란트레이	-	○	○
에너지소비효율	1등급	1등급	1등급

	CRFTD085WDA / MDA / BDA	CRFTD086BDA	CRFTD093WSA / BSA
색상	화이트 메탈 블랙 메탈	블랙 메탈	화이트 블랙
용량	85ℓ	86ℓ	93ℓ
사이즈(W×H×D)mm	480x850x520		480x850x445
냉각 방식	직접냉각	직접냉각	직접냉각
온도 제어	다이얼	다이얼	다이얼
내부 조명	일반램프(냉장)	일반램프(냉장)	-
선반 재질	강화 유리	강화 유리	강화 유리
야채실	○	○	-
아이스트레이	○	○	○
계란트레이	○	○	-
에너지소비효율	1등급	1등급	1등급

투도어_ 직냉

	CRFTD138VMS / BDS / SDS	CRFTD155WDE / MDE / BDE
색상	메탈 블랙 메탈 실버 메탈	화이트 메탈 블랙 메탈
용량	138ℓ	155ℓ
사이즈(W×H×D)mm	470x1,280x498	500x1,230x580
냉각 방식	직접냉각	직접냉각
온도 제어	다이얼	다이얼
내부 조명	일반램프(냉장)	LED(냉장)
선반 재질	강화 유리	강화 유리
야채실	○	○
아이스트레이	○	○
계란트레이	○	○
에너지소비효율	1등급	2등급

	CRFTD168VMS / BDS / SDS	CRFTD182WDE / MDE / BDE	CRFTD207WDA / MDA
색상	메탈 블랙 메탈 실버 메탈	화이트 메탈 블랙 메탈	화이트 메탈
용량	168ℓ	182ℓ	207ℓ
사이즈(W×H×D)mm	470x1,480x498	500x1,400x580	550x1,430x550
냉각 방식	직접냉각	직접냉각	직접냉각
온도 제어	다이얼	다이얼	다이얼
내부 조명	일반램프(냉장)	LED(냉장)	일반램프(냉장)
선반 재질	강화 유리	강화 유리	강화 유리
야채실	○	○	○
아이스트레이	○	○	○
계란트레이	○	○	○
에너지소비효율	1등급	2등급	1등급

Klarwind

클라윈드 Retro 냉장고

European Retro Style, Black

CRF-TN251RDR

255L

Retro in your life

Europian Retro mood style home appliances with elegant curves and glossy sensibilities fill the space with delicate and sensuous colors.

우아한 곡선과 글로시한 감성을 담은 유로피안 레트로 무드의 스타일 가전으로 섬세하고 감각적인 컬러를 담아 공간을 다채롭게 채웁니다.

투도어_ 간냉

	CRFTN251BDR / RDR	CRFTN255WDE / MDE / BDE
색상	레트로 블랙, 레트로 레드	화이트, 메탈, 블랙 메탈
용량	255ℓ	255ℓ
사이즈(W×H×D)mm	545x1,765x668	545x1,700x590
냉각 방식	간접냉각	간접냉각
온도 제어	다이얼	다이얼
내부 조명	LED(냉장)	LED(냉장)
선반 재질	강화 유리	강화 유리
야채실	○	○
아이스트레이	○	○
계란트레이	○	○
에너지소비효율	2등급	2등급

	CRFTN256BDS	CRFTN348WDC / MDC	CRFTN350BDC
색상	블랙 메탈	화이트, 메탈	블랙 메탈
용량	256ℓ	349ℓ	349ℓ
사이즈(W×H×D)mm	550x1,670x600	595x1,700x685	595x1,700x685
냉각 방식	간접냉각	간접냉각	간접냉각
온도 제어	다이얼	다이얼	다이얼
내부 조명	LED(냉장)	LED(냉장)	LED(냉장)
선반 재질	강화 유리	강화 유리(크롬도금)	강화 유리(크롬도금)
야채실	○	○	○
아이스트레이	○	○	○
계란트레이	○	○	○
에너지소비효율	1등급	3등급	3등급

투도어_ 콤보

CRFCD117BDC

CRFCD157BDC

색상	블랙 메탈	블랙 메탈
용량	117ℓ	157ℓ
사이즈(W×H×D)mm	470x1,140x495	470x1,440x495
냉각 방식	직접냉각	직접냉각
온도 제어	다이얼	다이얼
내부 조명	LED(냉장)	LED(냉장)
선반 재질	강화 유리	강화 유리
야채실	○	○
아이스트레이	○	○
계란트레이	○	○
에너지소비효율	1등급	1등급

CRFCN250WPE / MPE

CRFCN295MDE

색상	화이트 메탈	메탈
용량	250ℓ	295ℓ
사이즈(W×H×D)mm	540x1,800x576	595x1,880x630
냉각 방식	간접냉각	간접냉각
온도 제어	내부 디스플레이	외부 디스플레이
내부 조명	LED(냉장)	LED(냉장)
선반 재질	강화 유리	강화 유리
야채실	○	○
아이스트레이	○	○
계란트레이	○	○
에너지소비효율	3등급	2등급

냉동고

CFTN206MSM / BSM

CFTN166WSM / MSM / BSM

CFTN120SSA

색상	메탈 / 블랙 메탈	화이트 / 메탈 / 블랙 메탈	화이트
용량	206ℓ	166ℓ	107ℓ
사이즈(W×H×D)mm	540x1,700x590	540x1,443x590	475x1,250x532
냉각 방식	간접냉각	간접냉각	간접냉각
온도 제어	내부 온도제어	내부 온도제어	다이얼
내부 조명	-	-	-
선반 재질	강화 유리	강화 유리	플라스틱
서랍 수량	4	3	4
급속 기능	급속냉동	급속냉동	-
온도설정 범위(℃)	-16 ~ -24	-16 ~ -24	-11 ~ -24

CFTN272MSH, BSH / L

CRTN355MSH / BSH

색상	클래식 메탈 / 클래식 블랙메탈	클래식 메탈 / 클래식 블랙메탈
제품구조	냉동고	냉장고
용량	272ℓ	355ℓ
사이즈(W×H×D)mm	595x1,850x650	595x1,850x650
냉각 방식	파워쿨링	파워쿨링
온도 제어	외부 디스플레이	외부 디스플레이
내부 조명	LED	LED
선반재질	강화 유리(크롬도금)	강화 유리(크롬도금)
서랍 수량	4	3
급속 기능	급속냉동	급속냉장
도어방향 선택	왼쪽/오른쪽	왼쪽
온도설정 범위(℃)	-14 ~ -22	2 ~ 8
에너지소비효율	-	1등급

EUROCAVE PROFESSIONAL

EUROCAVE
PROFESSIONAL

ORIGINE FRANCE GARANTIE

TÊTE À TÊTE

와인 보존에 대한 최고의 솔루션

Premium Solutions for Wine Preservation

고급스러운 내부 LED 조명등

빛에 약한 와인 보관에 가장 최적화된
유로까브만의 특수 조명

멀티 온도 보관의 진화된 테크롤로지

다양한 온도의 와인 서빙을 위한 상·하단 온도 설정

산화 방지 공기 추출 시스템

오픈된 와인의 풍미를 최대 10일 동안
완벽히 보관하는 진공 기술

	CSEU2T012FG	CSEU1T74FG	CSEU2T170FG
와인보관 수량	12	74	170
설치타입	프리스탠딩	프리스탠딩	프리스탠딩
냉각 방식	컴프레서	컴프레서	컴프레서
사이즈(W×H×D)mm	297×850×462	680×960×690	680×1,825×690
온도조절 범위(℃)	상칸 : 16 ~ 22 하칸 : 6 ~ 12	5 ~ 20	상칸 : 15 ~ 20 하칸 : 5 ~ 11
저진동, 저소음	○	○	○
UV차단 글라스	○	○	○
공기순환 습도유지	○	○	○
내부 환기 시스템	○	○	○
공기추출 시스템	○	–	–
내부 조명	LED(호박색)	LED(호박색)	LED(호박색)
선반 재질	저진동선반	저진동선반	저진동선반

	CSEU1T038FG	CSEU1T118FG	CSEUMT118FG
와인보관 수량	38	88	118
설치타입	빌트인	빌트인	빌트인
냉각 방식	컴프레서	컴프레서	컴프레서
사이즈(W×H×D)mm	595×830×550	594×1,792×558	594×1,792×558
온도조절 범위(℃)	5 ~ 20	5 ~ 20	5 ~ 20
저진동, 저소음	○	○	○
UV차단 글라스	○	○	○
공기순환 습도유지	○	○	○
내부 환기 시스템	○	○	○
공기추출 시스템	–	–	–
내부 조명	LED(호박색)	LED(호박색)	LED(호박색)
선반 재질	저진동 선반	저진동 선반	저진동 선반

ArteVino

Your wine deserves the upmost respect.

Expert in Wine Preservation

ARTEVINO(아르테비노)는 1996년 탄생한 정통의 프랑스산 와인셀러 브랜드로, 오직 프랑스에서만 디자인되고 제조되는 EUROCAVE의 브랜드입니다.
와인의 예술(Art of Wine)이라는 의미를 가진 ARTEVINO는 최적의 와인 보관 솔루션을 제공하여 와인의 풍미를 지켜 드립니다.

40 years of Experience
1976년부터 40년 간 와인셀러를 제공해 온 EUROCAVE의 40년 역사

Partner Sommeliers
프랑스 대표 소믈리에와 파트너십을 통한 최적의 와인 보관 솔루션 제공

Expert Network in France
세계 70개국 이상의 글로벌 네트워크

Label Origine France
EUROCAVE사의 모든 와인셀러는 오직 프랑스에서만 디자인되고 제조됨을 프랑스가 인정한 고유 마크

	CSAR1T98GD	CSAR1T98GD	CSAR1T230GD
와인보관 수량	98	182	230
설치타입	프리스탠딩	프리스탠딩	프리스탠딩
냉각 방식	컴프레서	컴프레서	컴프레서
사이즈(W×H×D)mm	680×960×690	680×1,480×690	680×1,825×690
온도조절 범위(℃)	10 ~ 14	10 ~ 14	10 ~ 14
저진동, 저소음	○	○	○
UV차단 글라스	○	○	○
공기순환 습도유지	○	○	○
내부 환기 시스템	○	○	○
내부 조명	-	-	-
선반 재질	너도밤나무	너도밤나무	너도밤나무

	CSAR3T151GD	CSAR3T199GD
와인보관 수량	151	199
설치타입	프리스탠딩	프리스탠딩
냉각 방식	컴프레서	컴프레서
사이즈(W×H×D)mm	680×1,480×690	680×1,825×690
온도조절 범위(℃)	상칸 : 15 ~ 20 중칸 : 10 ~ 14 하칸 : 4 ~ 6	상칸 : 15 ~ 20 중칸 : 10 ~ 14 하칸 : 4 ~ 6
저진동, 저소음	○	○
UV차단 글라스	○	○
공기순환 습도유지	○	○
내부 환기 시스템	○	○
내부 조명	-	-
선반 재질	너도밤나무	너도밤나무

전자식 온도조절 가능
세련된 터치 방식의 버튼으로 온도 설정을 자유롭게 조절이 가능합니다.

내부 조명등
LED램프의 은은한 빛으로 와인을 보호하며 내부를 비춰줍니다.

편리한 구조
편리하고 고급스러운 디자인으로 공간의 가치를 높여주며 보관의 기쁨까지 드립니다.

	CSR-22WM	CSR-26WG	CSR-35WM	CSR-37WR	CSVI-2T077GD	CSVI-2T112GD
색상	블랙					
와인보관 수량	6	10	12	12	77	112
도어타입	미러	글라스	미러	라운드	핸들	히든
냉각 방식	반도체	반도체	반도체	반도체	컴프레서	컴프레서
사이즈(W×H×D)mm	252×515×360	252×515×524	252×515×616	252×515×610	480×1,285×595	560×1,670×595
온도조절 범위(℃)	12 ~ 18	12 ~ 18	12 ~ 18	12 ~ 18	상칸 : 12 ~ 20 하칸 : 5 ~ 12	상칸 : 12 ~ 20 하칸 : 5 ~ 12
저소음, 저진동	○	○	○	○	○	○
내부 조명	LED	LED	LED	LED	LED(호박색)	LED(호박색)
선반 재질	크롬	크롬	크롬	크롬	원목	원목
화장품 바구니	-	○	○	○	-	-

	MOG07M20FM/FP	MOG07M20R2/RB	MOG07D20R
색상	민트 핑크	화이트 블랙	블랙
용량	20ℓ	20ℓ	20ℓ
사이즈(W×H×D)mm	457x271x368	452x262x345	452x267x357
소비전력	1,200W	1,200W	1,200W
고주파출력	700W (출력조절 6단계)	700W (출력조절 6단계)	700W (출력조절 6단계)
조작 방식	다이얼	다이얼	버튼
가열 방식	플랫	턴테이블	턴테이블
도어 개폐방식	버튼	핸들	핸들

Carrier 캐리어냉장

[서울 사무소]
서울특별시 영등포구 국제금융로 10, Two IFC, 11층
Tel: 02-2071-5111

[연구센터]
서울특별시 영등포구 선유로43 나길 12
Tel: 1588-7100

[예산공장]
충남 예산군 고덕면 예덕로 1033-56
Tel: 041-330-7610

[부산지사]
부산광역시 북구 금곡대로 28
Tel: 051-301-8955

[광주지사]
광주광역시 광산구 하남산단2번로 125
Tel: 062-951-1682

[대전지사]
대전시 유성구 복용남로91-9
Tel: 042-824-6946

Carrier 캐리어냉장

Klarwind

홈페이지 www.carrier.co.kr
쇼 핑 몰 www.carriereshop.co.kr
유 튜 브 www.youtube.com/c/캐리어냉장
인스타그램 www.instagram.com/carrier_korea
구입문의 02-2071-5111
서비스문의 1588-7100

정품인증 공식유튜브

QR CODE로 확인하세요!

* 본 카탈로그의 내용은 2021년 2월 기준입니다.
* 본 카탈로그의 내용은 품질 개선을 위하여 예고 없이 변경될 수 있습니다.
* 제품의 색상은 인쇄 과정으로 인해 실제와 약간 다를 수 있습니다.

고객을 우선으로 생각하는 캐리어냉장